BOHRHAMMER KD5000----A

TYPE 1

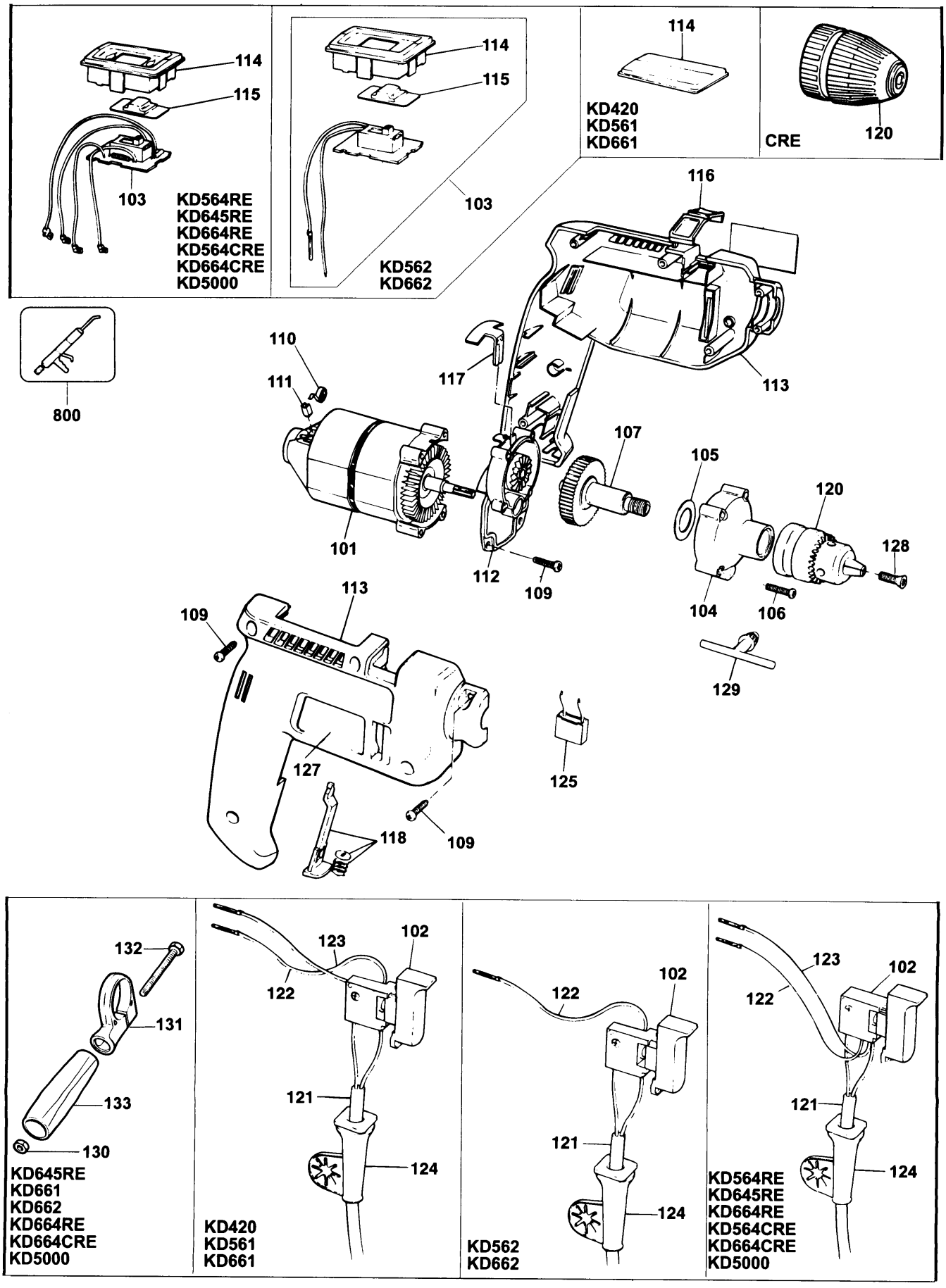

E12063.tif

BOHRHAMMER KD5000----A

TYPE 1

Pos.	Nr	Ersatzteilnummer	Beschreibung	Preis	Variants	
101	1	000000-00	NICHT MEHR LIEFERBAR		VE	
101	1	000000-00	NICHT MEHR LIEFERBAR		AR	
101	1	000000-00	NICHT MEHR LIEFERBAR		BR	
101	1	000000-00	NICHT MEHR LIEFERBAR		CO	
101	1	000000-00	NICHT MEHR LIEFERBAR			XK
101	1	000000-00	NICHT MEHR LIEFERBAR		ZA	
101	1	000000-00	NICHT MEHR LIEFERBAR		NO	
101	1	000000-00	NICHT MEHR LIEFERBAR		PT	
101	1	000000-00	NICHT MEHR LIEFERBAR		SE	
101	1	000000-00	NICHT MEHR LIEFERBAR		IT	
101	1	000000-00	NICHT MEHR LIEFERBAR		KW	
101	1	000000-00	NICHT MEHR LIEFERBAR		NL	
101	1	000000-00	NICHT MEHR LIEFERBAR		GB	
101	1	000000-00	NICHT MEHR LIEFERBAR		GR	
101	1	000000-00	NICHT MEHR LIEFERBAR		IE	
101	1	000000-00	NICHT MEHR LIEFERBAR		ES	
101	1	000000-00	NICHT MEHR LIEFERBAR		FI	
101	1	000000-00	NICHT MEHR LIEFERBAR		FR	
101	1	000000-00	NICHT MEHR LIEFERBAR		CH	
101	1	000000-00	NICHT MEHR LIEFERBAR		DE	
101	1	000000-00	NICHT MEHR LIEFERBAR		DK	
101	1	000000-00	NICHT MEHR LIEFERBAR		AT	
101	1	000000-00	NICHT MEHR LIEFERBAR		AU	
101	1	000000-00	NICHT MEHR LIEFERBAR		BE	
102	1*	000000-00	NICHT MEHR LIEFERBAR			XK
102	1*	000000-00	NICHT MEHR LIEFERBAR		ZA	
102	1*	000000-00	NICHT MEHR LIEFERBAR		NO	
102	1*	000000-00	NICHT MEHR LIEFERBAR		PT	
102	1*	000000-00	NICHT MEHR LIEFERBAR		SE	
102	1*	000000-00	NICHT MEHR LIEFERBAR		IT	
102	1*	000000-00	NICHT MEHR LIEFERBAR		KW	
102	1*	000000-00	NICHT MEHR LIEFERBAR		NL	
102	1*	000000-00	NICHT MEHR LIEFERBAR		GB	
102	1*	000000-00	NICHT MEHR LIEFERBAR		GR	
102	1*	000000-00	NICHT MEHR LIEFERBAR		IE	
102	1*	000000-00	NICHT MEHR LIEFERBAR		ES	
102	1*	000000-00	NICHT MEHR LIEFERBAR		FI	
102	1*	000000-00	NICHT MEHR LIEFERBAR		FR	
102	1*	000000-00	NICHT MEHR LIEFERBAR		CH	
102	1*	000000-00	NICHT MEHR LIEFERBAR		DE	
102	1*	000000-00	NICHT MEHR LIEFERBAR		DK	
102	1*	000000-00	NICHT MEHR LIEFERBAR		AT	
102	1*	000000-00	NICHT MEHR LIEFERBAR		AU	
102	1*	000000-00	NICHT MEHR LIEFERBAR		BE	
102	1	000000-00	NICHT MEHR LIEFERBAR		VE	
102	1	000000-00	NICHT MEHR LIEFERBAR		AR	
102	1	000000-00	NICHT MEHR LIEFERBAR		BR	
102	1	000000-00	NICHT MEHR LIEFERBAR		CO	
103	1	000000-00	NICHT MEHR LIEFERBAR		VE	
103	1	000000-00	NICHT MEHR LIEFERBAR		AR	
103	1	000000-00	NICHT MEHR LIEFERBAR		BR	
103	1	000000-00	NICHT MEHR LIEFERBAR		CO	
103	1	000000-00	NICHT MEHR LIEFERBAR			XK
103	1	000000-00	NICHT MEHR LIEFERBAR		ZA	
103	1	000000-00	NICHT MEHR LIEFERBAR		NO	
103	1	000000-00	NICHT MEHR LIEFERBAR		PT	
103	1	000000-00	NICHT MEHR LIEFERBAR		SE	
103	1	000000-00	NICHT MEHR LIEFERBAR		IT	

BOHRHAMMER KD5000----A

TYPE 1

103	1	000000-00	NICHT MEHR LIEFERBAR	KW	
103	1	000000-00	NICHT MEHR LIEFERBAR	NL	
103	1	000000-00	NICHT MEHR LIEFERBAR	GB	
103	1	000000-00	NICHT MEHR LIEFERBAR	GR	
103	1	000000-00	NICHT MEHR LIEFERBAR	IE	
103	1	000000-00	NICHT MEHR LIEFERBAR	ES	
103	1	000000-00	NICHT MEHR LIEFERBAR	FI	
103	1	000000-00	NICHT MEHR LIEFERBAR	FR	
103	1	000000-00	NICHT MEHR LIEFERBAR	CH	
103	1	000000-00	NICHT MEHR LIEFERBAR	DE	
103	1	000000-00	NICHT MEHR LIEFERBAR	DK	
103	1	000000-00	NICHT MEHR LIEFERBAR	AT	
103	1	000000-00	NICHT MEHR LIEFERBAR	AU	
103	1	000000-00	NICHT MEHR LIEFERBAR	BE	
104	1	000000-00	NICHT MEHR LIEFERBAR		
105	1	000000-00	NICHT MEHR LIEFERBAR		
106	4	794097	SCHRAUBE		
107	1	794512-02	SPINDEL ZSB		
109	6	747329	SCHRAUBE		
110	2	747634	KOHLEFEDER		
111	2	832998-05	KOHLE 115V	VE	
111	2	832998-05	KOHLE 115V	AR	
111	2	832998-05	KOHLE 115V	BR	
111	2	832998-05	KOHLE 115V	CO	
111	2	832998-06	KOHLE	ZA	
111	2	832998-06	KOHLE	NO	
111	2	832998-06	KOHLE	PT	
111	2	832998-06	KOHLE	SE	
111	2	832998-06	KOHLE	IT	
111	2	832998-06	KOHLE	KW	
111	2	832998-06	KOHLE	NL	
111	2	832998-06	KOHLE	GB	
111	2	832998-06	KOHLE	GR	
111	2	832998-06	KOHLE	IE	
111	2	832998-06	KOHLE	ES	
111	2	832998-06	KOHLE	FI	
111	2	832998-06	KOHLE	FR	
111	2	832998-06	KOHLE	CH	
111	2	832998-06	KOHLE	DE	
111	2	832998-06	KOHLE	DK	
111	2	832998-06	KOHLE	AT	
111	2	832998-06	KOHLE	AU	
111	2	832998-06	KOHLE	BE	
112	1	000000-00	NICHT MEHR LIEFERBAR		
113	1	000000-00	NICHT MEHR LIEFERBAR		
114	1	000000-00	NICHT MEHR LIEFERBAR		
115	1	000000-00	NICHT MEHR LIEFERBAR		
116	1	000000-00	NICHT MEHR LIEFERBAR		
117	1	000000-00	NICHT MEHR LIEFERBAR		
118	1	000000-00	NICHT MEHR LIEFERBAR		
120	1	000000-00	NICHT MEHR LIEFERBAR		RE TYPE 1Z
120	1	330033-23	BOHRFUTTER 13 MM		RE TYPE 1
120	1	580569-00	SPANNBOHRFUTTER		CRE
121	1	330080-03	KABELSATZ (EURO)		XK
121	1	330080-05	KABELSATZ	CH	
121	1	330080-05	KABELSATZ	IT	
121	1	330060-53	KABELSATZ	IE	
121	1	330060-53	KABELSATZ	KW	
121	1	330060-53	KABELSATZ	GB	
121	1	808704-12	KABELSATZ	VE	

BOHRHAMMER KD5000----A

TYPE 1

121	1	808704-12	KABELSATZ	AR
121	1	808704-12	KABELSATZ	BR
121	1	808704-12	KABELSATZ	CO
121	1	330080-06	KABELSATZ	AU
121	1	330080-03	KABELSATZ (EURO)	ZA
121	1	330080-03	KABELSATZ (EURO)	NO
121	1	330080-03	KABELSATZ (EURO)	PT
121	1	330080-03	KABELSATZ (EURO)	SE
121	1	330080-03	KABELSATZ (EURO)	FR
121	1	330080-03	KABELSATZ (EURO)	GR
121	1	330080-03	KABELSATZ (EURO)	NL
121	1	330080-03	KABELSATZ (EURO)	DK
121	1	330080-03	KABELSATZ (EURO)	ES
121	1	330080-03	KABELSATZ (EURO)	FI
121	1	330080-03	KABELSATZ (EURO)	AT
121	1	330080-03	KABELSATZ (EURO)	BE
121	1	330080-03	KABELSATZ (EURO)	DE
122	1	000000-00	NICHT MEHR LIEFERBAR	ZA
122	1	000000-00	NICHT MEHR LIEFERBAR	NO
122	1	000000-00	NICHT MEHR LIEFERBAR	PT
122	1	000000-00	NICHT MEHR LIEFERBAR	SE
122	1	000000-00	NICHT MEHR LIEFERBAR	IT
122	1	000000-00	NICHT MEHR LIEFERBAR	KW
122	1	000000-00	NICHT MEHR LIEFERBAR	NL
122	1	000000-00	NICHT MEHR LIEFERBAR	GB
122	1	000000-00	NICHT MEHR LIEFERBAR	GR
122	1	000000-00	NICHT MEHR LIEFERBAR	IE
122	1	000000-00	NICHT MEHR LIEFERBAR	ES
122	1	000000-00	NICHT MEHR LIEFERBAR	FI
122	1	000000-00	NICHT MEHR LIEFERBAR	FR
122	1	000000-00	NICHT MEHR LIEFERBAR	CH
122	1	000000-00	NICHT MEHR LIEFERBAR	DE
122	1	000000-00	NICHT MEHR LIEFERBAR	DK
122	1	000000-00	NICHT MEHR LIEFERBAR	AT
122	1	000000-00	NICHT MEHR LIEFERBAR	AU
122	1	000000-00	NICHT MEHR LIEFERBAR	BE
122	1	000000-00	NICHT MEHR LIEFERBAR	XK
123	1	000000-00	NICHT MEHR LIEFERBAR	VE
123	1	000000-00	NICHT MEHR LIEFERBAR	AR
123	1	000000-00	NICHT MEHR LIEFERBAR	BR
123	1	000000-00	NICHT MEHR LIEFERBAR	CO
123	1	000000-00	NICHT MEHR LIEFERBAR	XK
123	1	000000-00	NICHT MEHR LIEFERBAR	SE
123	1	000000-00	NICHT MEHR LIEFERBAR	ZA
123	1	000000-00	NICHT MEHR LIEFERBAR	NL
123	1	000000-00	NICHT MEHR LIEFERBAR	NO
123	1	000000-00	NICHT MEHR LIEFERBAR	PT
123	1	000000-00	NICHT MEHR LIEFERBAR	IE
123	1	000000-00	NICHT MEHR LIEFERBAR	IT
123	1	000000-00	NICHT MEHR LIEFERBAR	KW
123	1	000000-00	NICHT MEHR LIEFERBAR	FR
123	1	000000-00	NICHT MEHR LIEFERBAR	GB
123	1	000000-00	NICHT MEHR LIEFERBAR	GR
123	1	000000-00	NICHT MEHR LIEFERBAR	DK
123	1	000000-00	NICHT MEHR LIEFERBAR	ES
123	1	000000-00	NICHT MEHR LIEFERBAR	FI
123	1	000000-00	NICHT MEHR LIEFERBAR	BE
123	1	000000-00	NICHT MEHR LIEFERBAR	CH
123	1	000000-00	NICHT MEHR LIEFERBAR	DE
123	1	000000-00	NICHT MEHR LIEFERBAR	AT

BOHRHAMMER KD5000----A

TYPE 1

123	1	000000-00	NICHT MEHR LIEFERBAR	AU	
124	1	770236	SCHUTZ		
125	1	808908	KONDENSATOR		
127	1	000000-00	NICHT MEHR LIEFERBAR		CRE
127	1	000000-00	NICHT MEHR LIEFERBAR		RE
128	1	805434	SPEZIALSCHRAUBE		
129	1	330034-06	BOHRF.SCHLUESSEL		RE TYPE 1Z
129	1	330034-07	BOHRF.SCHLUESSEL		RE TYPE 1
130	1	000000-00	NICHT MEHR LIEFERBAR		
131	1	000000-00	NICHT MEHR LIEFERBAR		
132	1	000000-00	NICHT MEHR LIEFERBAR		
133	1	000000-00	NICHT MEHR LIEFERBAR		
800 GMS	1	870889-02	FETT, LUBRICANT, 100		

R10041

KD561 KD562 KD564 KD645 KD661 KD662 KD664 KD5000

Schlagbohrmaschinen

Bemerkungen

Der Motor (101) wird komplett mit den Teilen 109, 110, 111 und 112 geliefert.

Um das Bohrfutter beim KD564, KD645, KD5000 und beim KD664 zu entfernen, mu ß zun ä chst die Schraube mit dem Linksgewinde, die das Bohrfutter an der Spindel befestigt, entfernt werden.

Nicht gezeichnete Teile.
Teil 130.

Getriebekastenfett Duckhams Admax LM2 10 g.

Kaltwiderst ä nde

Anker 9,2 Ohm
Feld 7,3 Ohm

KD561 und KD562 - nicht dargestellte Teile: Teil 130.

F ü r das Ersetzen des Schalters siehe Schaltdiagramm.

KD645 und KD5000 sind Produkte f ü r OBI-Ausg ä nge und basieren auf KD664.

BOHRHAMMER KD5000----A

TYPE 1

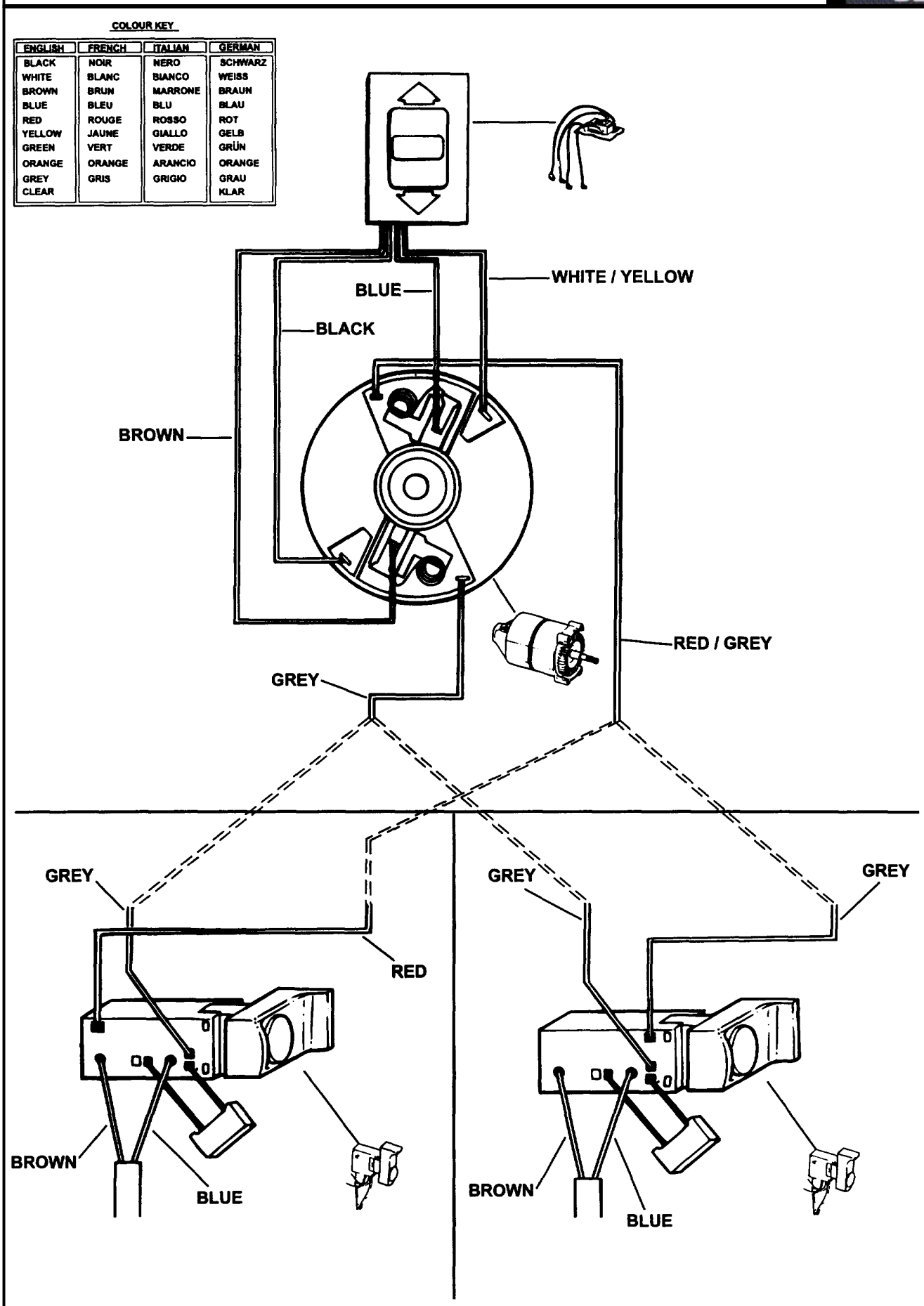

E10952.tif