BOHRER BD161-----A TYPE 1

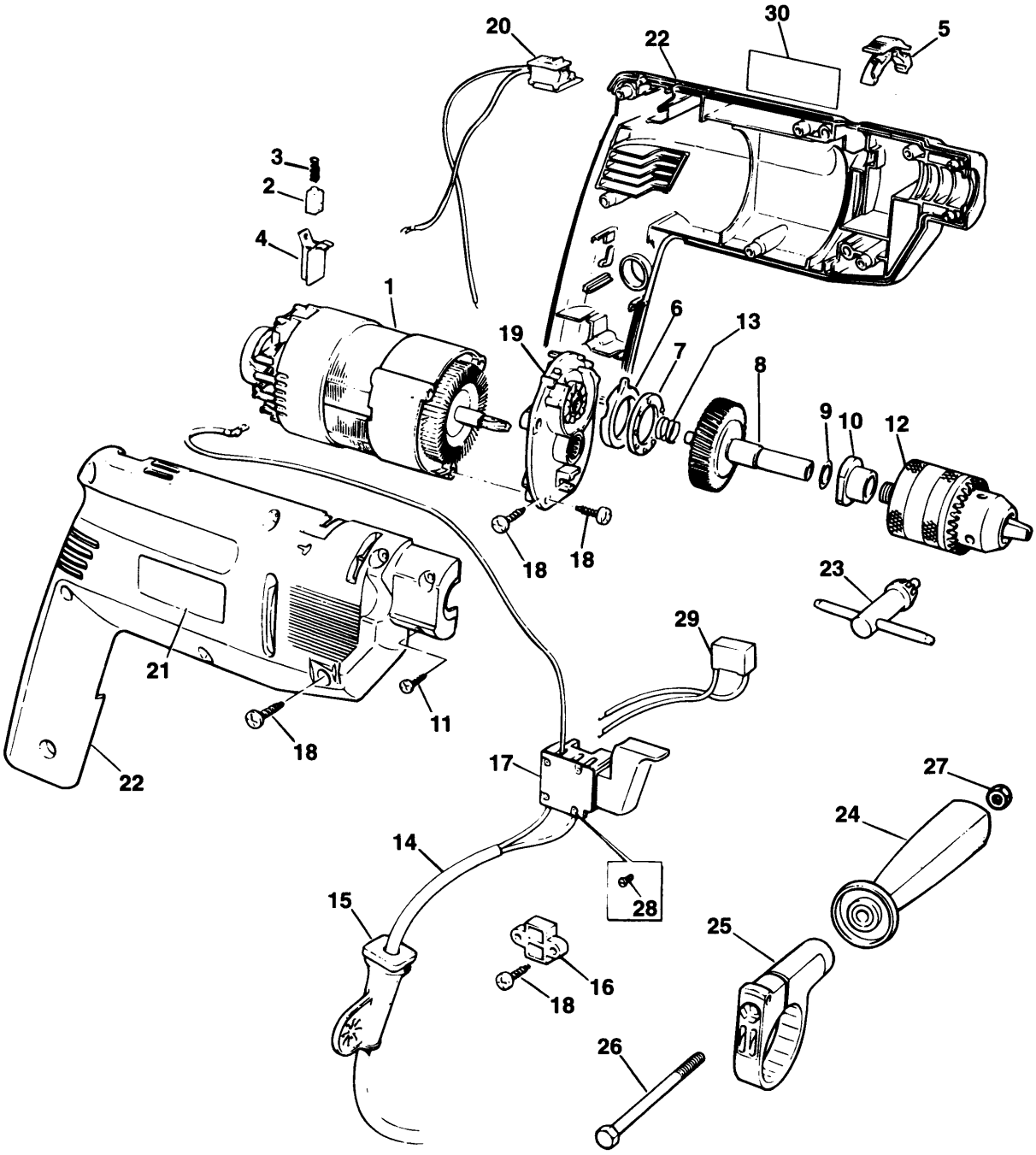

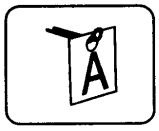

31

E9987.tif

BOHRER BD161-----A TYPE 1

Pos.	Nr	Ersatzteilnummer	Beschreibung	Preis	Variants	
1	1	000000-00	NICHT MEHR LIEFERBAR			
2	2	372523	KOHLE			
3	2	000000-00	NICHT MEHR LIEFERBAR			
4	2	000000-00	NICHT MEHR LIEFERBAR			
5	1	000000-00	NICHT MEHR LIEFERBAR			
6	1	000000-00	NICHT MEHR LIEFERBAR			
7	1	892261	KUGELLAGER			
8	1	000000-00	NICHT MEHR LIEFERBAR			
9	1	000000-00	NICHT MEHR LIEFERBAR			
10	1	812973	KUGELLAGER			
11	2	000000-00	NICHT MEHR LIEFERBAR			
12	1	330033-27	BOHRFUTTER			CHUCK S2A
13	1	821986	FEDER			
14	1	330060-00	KABEL MIT STECKER		GB	
14	1	330060-00	KABEL MIT STECKER		KW	
14	1	330048-27	KABELSATZ		CH	
14	1	330048-05	KABELSATZ (EURO)		SE	
14	1	330048-05	KABELSATZ (EURO)		SG	
14	1	330048-05	KABELSATZ (EURO)		NO	
14	1	330048-05	KABELSATZ (EURO)		PL	
14	1	330048-05	KABELSATZ (EURO)		PT	
14	1	330048-05	KABELSATZ (EURO)		FR	
14	1	330048-05	KABELSATZ (EURO)		GR	
14	1	330048-05	KABELSATZ (EURO)		NL	
14	1	330048-05	KABELSATZ (EURO)		DE	
14	1	330048-05	KABELSATZ (EURO)		DK	
14	1	330048-05	KABELSATZ (EURO)		FI	
14	1	330048-05	KABELSATZ (EURO)		AE	
14	1	330048-05	KABELSATZ (EURO)		AT	
14	1	330048-05	KABELSATZ (EURO)		BE	
14	1	000000-00	NICHT MEHR LIEFERBAR		IL	
14	1	000000-00	NICHT MEHR LIEFERBAR		IT	
15	1	770236	SCHUTZ			
16	1	994808	KABELKLEMME			
17	1	794158	SCHALTER			
18	11	849256	SCHRAUBE			
19	1	000000-00	NICHT MEHR LIEFERBAR			
22	1	000000-00	NICHT MEHR LIEFERBAR			
23	1	330034-07	BOHRF.SCHLUESSEL			CHUCK S2A
23	1	000000-00	NICHT MEHR LIEFERBAR			CHUCK NON S2A
24	1	000000-00	NICHT MEHR LIEFERBAR			
25	1	000000-00	NICHT MEHR LIEFERBAR			
26	1	813918	SCHRAUBE			
27	1	896369	MUTTER			
28	2	000000-00	NICHT MEHR LIEFERBAR		SG	
28	2	000000-00	NICHT MEHR LIEFERBAR		ZA	
28	2	000000-00	NICHT MEHR LIEFERBAR		NO	
28	2	000000-00	NICHT MEHR LIEFERBAR		PL	
28	2	000000-00	NICHT MEHR LIEFERBAR		SE	
28	2	000000-00	NICHT MEHR LIEFERBAR		FR	
28	2	000000-00	NICHT MEHR LIEFERBAR		IE	
28	2	000000-00	NICHT MEHR LIEFERBAR		IT	
28	2	000000-00	NICHT MEHR LIEFERBAR		DE	
28	2	000000-00	NICHT MEHR LIEFERBAR		DK	
28	2	000000-00	NICHT MEHR LIEFERBAR		FI	
28	2	000000-00	NICHT MEHR LIEFERBAR		AE	
28	2	000000-00	NICHT MEHR LIEFERBAR		AT	
28	2	000000-00	NICHT MEHR LIEFERBAR		CH	

BOHRER BD161-----A TYPE 1

29	1	000000-00	NICHT MEHR LIEFERBAR	CH
30	1	831476	TYPENSCHILD	IT
30	1	826582	TYPENSCHILD	SG
30	1	826582	TYPENSCHILD	ZA
30	1	826582	TYPENSCHILD	PL
30	1	826582	TYPENSCHILD	PT
30	1	826582	TYPENSCHILD	SE
30	1	826582	TYPENSCHILD	KW
30	1	826582	TYPENSCHILD	NL
30	1	826582	TYPENSCHILD	NO
30	1	826582	TYPENSCHILD	GR
30	1	826582	TYPENSCHILD	IE
30	1	826582	TYPENSCHILD	IL
30	1	826582	TYPENSCHILD	FI
30	1	826582	TYPENSCHILD	FR
30	1	826582	TYPENSCHILD	GB
30	1	826582	TYPENSCHILD	CH
30	1	826582	TYPENSCHILD	DE
30	1	826582	TYPENSCHILD	DK
30	1	826582	TYPENSCHILD	AE
30	1	826582	TYPENSCHILD	AT
30	1	826582	TYPENSCHILD	BE
31	1	000000-00	NICHT MEHR LIEFERBAR	SE
31	1	000000-00	NICHT MEHR LIEFERBAR	SG
31	1	000000-00	NICHT MEHR LIEFERBAR	ZA
31	1	000000-00	NICHT MEHR LIEFERBAR	NO
31	1	000000-00	NICHT MEHR LIEFERBAR	PL
31	1	000000-00	NICHT MEHR LIEFERBAR	PT
31	1	000000-00	NICHT MEHR LIEFERBAR	IT
31	1	000000-00	NICHT MEHR LIEFERBAR	KW
31	1	000000-00	NICHT MEHR LIEFERBAR	NL
31	1	000000-00	NICHT MEHR LIEFERBAR	GR
31	1	000000-00	NICHT MEHR LIEFERBAR	IE
31	1	000000-00	NICHT MEHR LIEFERBAR	IL
31	1	000000-00	NICHT MEHR LIEFERBAR	FI
31	1	000000-00	NICHT MEHR LIEFERBAR	FR
31	1	000000-00	NICHT MEHR LIEFERBAR	GB
31	1	000000-00	NICHT MEHR LIEFERBAR	CH
31	1	000000-00	NICHT MEHR LIEFERBAR	DE
31	1	000000-00	NICHT MEHR LIEFERBAR	DK
31	1	000000-00	NICHT MEHR LIEFERBAR	AE
31	1	000000-00	NICHT MEHR LIEFERBAR	AT
31	1	000000-00	NICHT MEHR LIEFERBAR	BE

R10239

Wenn Artikel Nr. 1, Motor oder Artikel Nr. 8, Spindel, f ü r Typ H1 ben ö tigt werden, so ist auf Typ H1A unter Verwendung von Artikel Nr. 1 und Artikel Nr. 8 umzubauen.