BOHRER H552------A TYPE 1

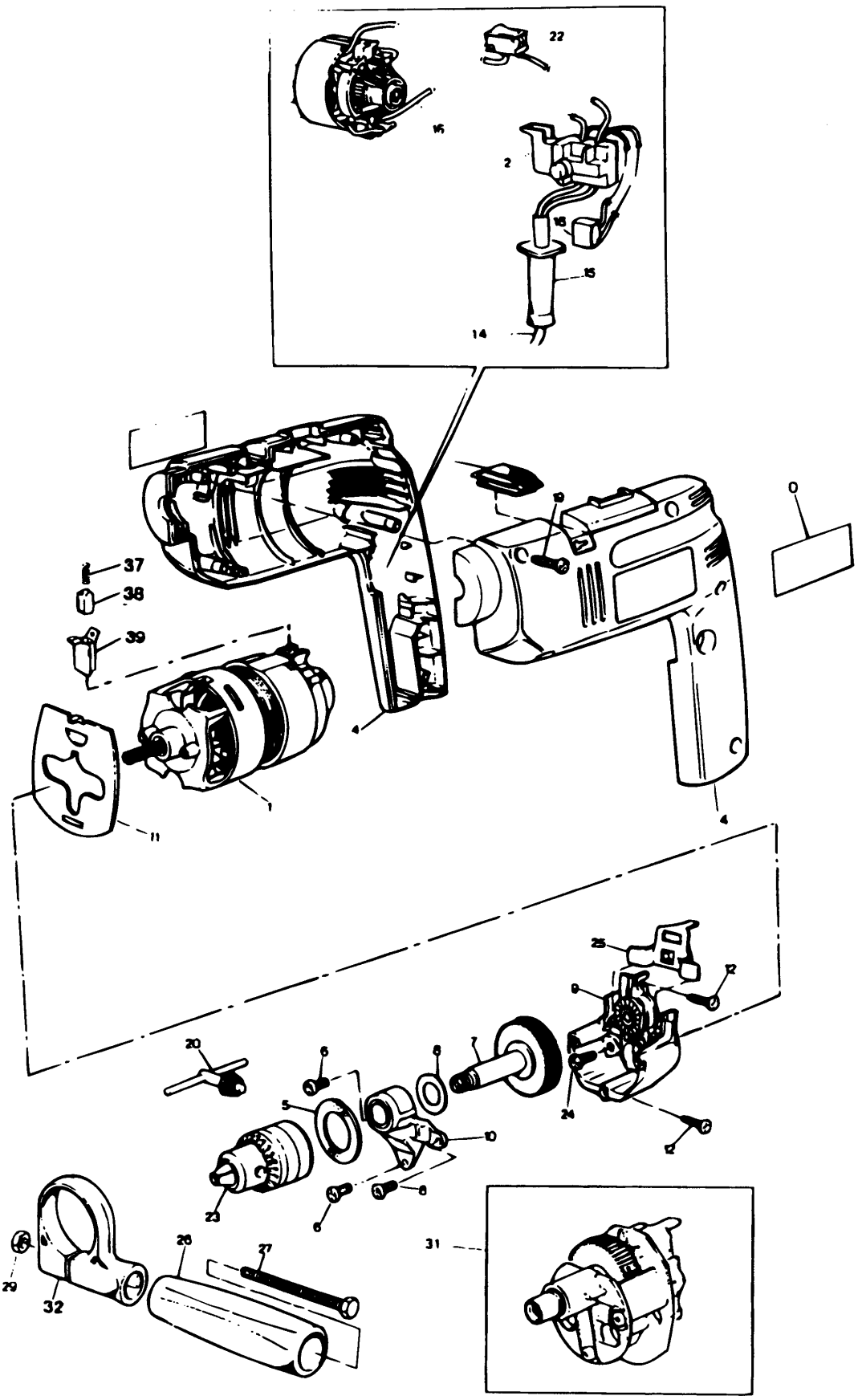

E10225.tif

BOHRER H552------A TYPE 1

Pos. Nr		Ersatzteilnummer	Beschreibung	Preis	Variants	
6	3	812171	SCHRAUBE			
8	1	000000-00	NICHT MEHR LIEFERBAR			
10	1	000000-00	NICHT MEHR LIEFERBAR			
12	2	000000-00	NICHT MEHR LIEFERBAR			
13	1	000000-00	NICHT MEHR LIEFERBAR			
14	1	000000-00	NICHT MEHR LIEFERBAR		IL	
14	1	330048-05	KABELSATZ (EURO)		SE	
14	1	330048-05	KABELSATZ (EURO)		SG	
14	1	330048-05	KABELSATZ (EURO)		FI	
14	1	330048-05	KABELSATZ (EURO)		FR	
14	1	330048-05	KABELSATZ (EURO)		NO	
14	1	330048-05	KABELSATZ (EURO)		AT	
14	1	330048-05	KABELSATZ (EURO)		DE	
14	1	330048-05	KABELSATZ (EURO)		DK	
14	1	000000-00	NICHT MEHR LIEFERBAR		GB	
18	1	807285-08	KONDENSATOR		ZA	
18	1	807285-08	KONDENSATOR		PT	
18	1	807285-08	KONDENSATOR		SE	
18	1	807285-08	KONDENSATOR		SG	
18	1	807285-08	KONDENSATOR		NL	
18	1	807285-08	KONDENSATOR		NO	
18	1	807285-08	KONDENSATOR		NZ	
18	1	807285-08	KONDENSATOR		IE	
18	1	807285-08	KONDENSATOR		IL	
18	1	807285-08	KONDENSATOR		IT	
18	1	807285-08	KONDENSATOR		FI	
18	1	807285-08	KONDENSATOR		FR	
18	1	807285-08	KONDENSATOR		GB	
18	1	807285-08	KONDENSATOR		CH	
18	1	807285-08	KONDENSATOR		DE	
18	1	807285-08	KONDENSATOR		DK	
18	1	807285-08	KONDENSATOR		AE	
18	1	807285-08	KONDENSATOR		AT	
18	1	807285-08	KONDENSATOR		BE	
19	5	000000-00	NICHT MEHR LIEFERBAR			
20	1	330034-00	BOHRF.SCHL. 10MM			CHUCK NON S2A
20	1	330034-07	BOHRF.SCHLUESSEL			CHUCK S2A
22	1	000000-00	NICHT MEHR LIEFERBAR			
23	1	000000-00	NICHT MEHR LIEFERBAR			CHUCK S2A
24	2	812171	SCHRAUBE			
25	1	000000-00	NICHT MEHR LIEFERBAR			
26	1	000000-00	NICHT MEHR LIEFERBAR			
27	1	000000-00	NICHT MEHR LIEFERBAR			
28	2	000000-00	NICHT MEHR LIEFERBAR		ZA	
28	2	000000-00	NICHT MEHR LIEFERBAR		NZ	
28	2	000000-00	NICHT MEHR LIEFERBAR		SE	
28	2	000000-00	NICHT MEHR LIEFERBAR		SG	
28	2	000000-00	NICHT MEHR LIEFERBAR		IE	
28	2	000000-00	NICHT MEHR LIEFERBAR		IT	
28	2	000000-00	NICHT MEHR LIEFERBAR		NO	
28	2	000000-00	NICHT MEHR LIEFERBAR		DK	
28	2	000000-00	NICHT MEHR LIEFERBAR		FI	
28	2	000000-00	NICHT MEHR LIEFERBAR		FR	
28	2	000000-00	NICHT MEHR LIEFERBAR		AT	
28	2	000000-00	NICHT MEHR LIEFERBAR		CH	
28	2	000000-00	NICHT MEHR LIEFERBAR		DE	
29	1	000000-00	NICHT MEHR LIEFERBAR			
32	1	000000-00	NICHT MEHR LIEFERBAR			

BOHRER H552------A TYPE 1

37	2	847709	FEDER
38	2	372523	KOHLE
39	2	846076	KOHLEKASTEN

R10578

Wenn der Motor f ü r Typ H1/H1B/H1C ersetzt wird, Artikel 1, Motor, und Artikel 16 vom Typ H1A, verwenden.

Wird Artikel 7 oder 9 ben ö tigt, Umbau unter Verwendung von Artikel 3, Geh ä use, und Artikel 31, Getriebegeh ä use.

Wird Artikel Nr. 31, Getriebegeh ä use, ersetzt, so mu ß auch das Geh ä use ersetzt werden.