DREHHAMMER P8020-----A

TYPE 1

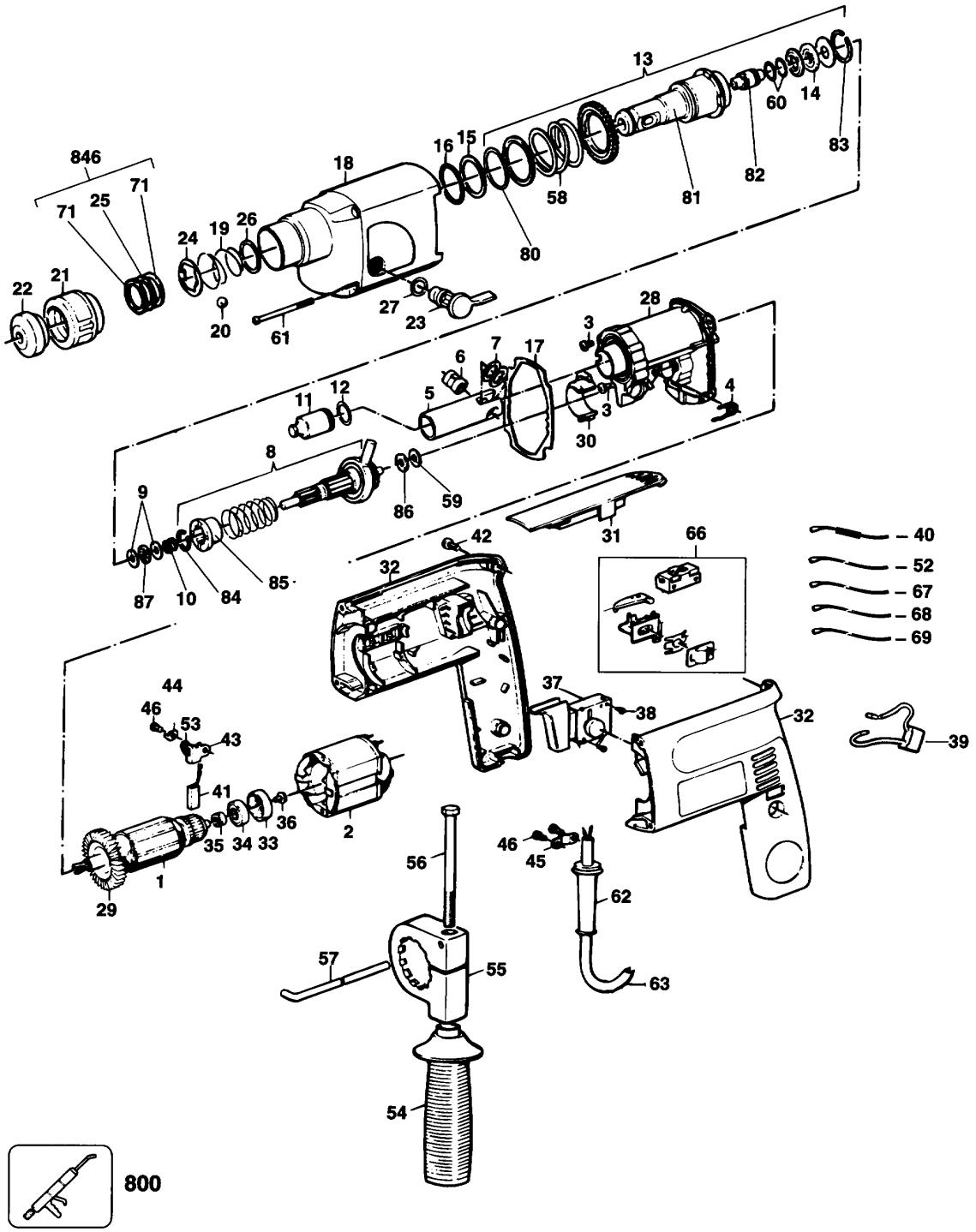

E9477.tif

DREHHAMMER P8020-----A

TYPE 1

Pos. Nr		Ersatzteilnummer	Beschreibung	Preis	Variants	
1	1	323948-00	ANKER 240V			240 VOLT
1	1	873874-01	ANKER 115V			115 VOLT
1	1	000000-00	NICHT MEHR LIEFERBAR			100 VOLT
1	1	000000-00	NICHT MEHR LIEFERBAR			220 VOLT
2	1	000000-00	NICHT MEHR LIEFERBAR			240 VOLT
2	1	000000-00	NICHT MEHR LIEFERBAR			220 VOLT
2	1	000000-00	NICHT MEHR LIEFERBAR			115 VOLT
2	1	000000-00	NICHT MEHR LIEFERBAR			100 VOLT
3	2	000000-00	NICHT MEHR LIEFERBAR			
4	1	000000-00	NICHT MEHR LIEFERBAR			
5	1	000000-00	NICHT MEHR LIEFERBAR			
6	1	487143-00	ACHSE			
7	2	000000-00	NICHT MEHR LIEFERBAR			
8	1	000000-00	NICHT MEHR LIEFERBAR			
9	2	000000-00	NICHT MEHR LIEFERBAR			
10	1	323794-00	FEDER			
11	1	000000-00	NICHT MEHR LIEFERBAR			
12	1	577168-00	O-RING			
13	1	000000-00	NICHT MEHR LIEFERBAR			
14	1	870890	HALTER			
15	1	000000-00	NICHT MEHR LIEFERBAR			
16	1	000000-00	NICHT MEHR LIEFERBAR			
17	1	870882	DICHTUNG			
18	1	000000-00	NICHT MEHR LIEFERBAR		KR	
18	1	000000-00	NICHT MEHR LIEFERBAR			GB 115V
18	1	000000-00	NICHT MEHR LIEFERBAR			GB 240V
18	1	000000-00	NICHT MEHR LIEFERBAR		TW	
18	1	000000-00	NICHT MEHR LIEFERBAR		PT	
18	1	000000-00	NICHT MEHR LIEFERBAR		SE	
18	1	000000-00	NICHT MEHR LIEFERBAR		SG	
18	1	000000-00	NICHT MEHR LIEFERBAR		NL	
18	1	000000-00	NICHT MEHR LIEFERBAR		NO	
18	1	000000-00	NICHT MEHR LIEFERBAR		NZ	
18	1	000000-00	NICHT MEHR LIEFERBAR		FR	
18	1	000000-00	NICHT MEHR LIEFERBAR		GR	
18	1	000000-00	NICHT MEHR LIEFERBAR		IT	
18	1	000000-00	NICHT MEHR LIEFERBAR		DK	
18	1	000000-00	NICHT MEHR LIEFERBAR		ES	
18	1	000000-00	NICHT MEHR LIEFERBAR		FI	
18	1	000000-00	NICHT MEHR LIEFERBAR		CL	
18	1	000000-00	NICHT MEHR LIEFERBAR		CN	
18	1	000000-00	NICHT MEHR LIEFERBAR		DE	
18	1	000000-00	NICHT MEHR LIEFERBAR		AU	
18	1	000000-00	NICHT MEHR LIEFERBAR		BE	
18	1	000000-00	NICHT MEHR LIEFERBAR		CH	
18	1	000000-00	NICHT MEHR LIEFERBAR		AE	
18	1	000000-00	NICHT MEHR LIEFERBAR		AR	
18	1	000000-00	NICHT MEHR LIEFERBAR		AT	
19	1	871690	FEDER			
20	1	870953	KUGEL 7MM			
21	1	870954	HUELSE			
22	1	871469	DICHTUNG			
23	1	000000-00	NICHT MEHR LIEFERBAR			
24	1	578387-00	UNTERLEGSCHEIBE			
25	1	323480-00	DISTANZSCHEIBE			
26	1	000000-00	NICHT MEHR LIEFERBAR			
27	1	000000-00	NICHT MEHR LIEFERBAR			
28	1	000000-00	NICHT MEHR LIEFERBAR			

DREHHAMMER P8020-----A

TYPE 1

BLACK & DECKER

29	1	000000-00	NICHT MEHR LIEFERBAR		
30	1	000000-00	NICHT MEHR LIEFERBAR		
31	1	322310-01	EINSATZ		
32	1	000000-00	NICHT MEHR LIEFERBAR		TBH-8
32	3	000000-00	NICHT MEHR LIEFERBAR		P8020
33	1	870052	HUELSE		
34	1	330003-19	KUGELLAGER		
35	1	918687	DISTANZSCHEIBE		
36	1	911276	SCHRAUBE		
37	1	322338	SCHALTER		240 VOLT
37	1	322338	SCHALTER		220 VOLT
37	1	000000-00	NICHT MEHR LIEFERBAR		115 VOLT
37	1	000000-00	NICHT MEHR LIEFERBAR		100 VOLT
38	2	911026	SCHRAUBE		
39	1	321384	KONDENSATOR	SE	
39	1	321384	KONDENSATOR	SG	
39	1	321384	KONDENSATOR	NO	
39	1	321384	KONDENSATOR	NZ	
39	1	321384	KONDENSATOR	PT	
39	1	321384	KONDENSATOR	GR	
39	1	321384	KONDENSATOR	IT	
39	1	321384	KONDENSATOR	NL	
39	1	321384	KONDENSATOR	ES	
39	1	321384	KONDENSATOR	FI	
39	1	321384	KONDENSATOR	FR	
39	1	321384	KONDENSATOR	CL	
39	1	321384	KONDENSATOR	DE	
39	1	321384	KONDENSATOR	DK	
39	1	321384	KONDENSATOR	AU	
39	1	321384	KONDENSATOR	BE	
39	1	321384	KONDENSATOR	CH	
39	1	321384	KONDENSATOR	AE	
39	1	321384	KONDENSATOR	AR	
39	1	321384	KONDENSATOR	AT	
39	1	321384	KONDENSATOR		GB 240V
39	1	875689	KONDENSATOR	TW	
39	1	875689	KONDENSATOR		GB 115V
39	1	000000-00	NICHT MEHR LIEFERBAR	CN	
39	1	000000-00	NICHT MEHR LIEFERBAR	KR	
40	1	323635-02	LITZE 120MM SCHW.	CN	
40	1	323635-02	LITZE 120MM SCHW.	KR	
40	1	000000-00	NICHT MEHR LIEFERBAR	SE	
40	1	000000-00	NICHT MEHR LIEFERBAR	SG	
40	1	000000-00	NICHT MEHR LIEFERBAR	NO	
40	1	000000-00	NICHT MEHR LIEFERBAR	NZ	
40	1	000000-00	NICHT MEHR LIEFERBAR	PT	
40	1	000000-00	NICHT MEHR LIEFERBAR	GR	
40	1	000000-00	NICHT MEHR LIEFERBAR	IT	
40	1	000000-00	NICHT MEHR LIEFERBAR	NL	
40	1	000000-00	NICHT MEHR LIEFERBAR	ES	
40	1	000000-00	NICHT MEHR LIEFERBAR	FI	
40	1	000000-00	NICHT MEHR LIEFERBAR	FR	
40	1	000000-00	NICHT MEHR LIEFERBAR	CL	
40	1	000000-00	NICHT MEHR LIEFERBAR	DE	
40	1	000000-00	NICHT MEHR LIEFERBAR	DK	
40	1	000000-00	NICHT MEHR LIEFERBAR	AU	
40	1	000000-00	NICHT MEHR LIEFERBAR	BE	
40	1	000000-00	NICHT MEHR LIEFERBAR	CH	
40	1	000000-00	NICHT MEHR LIEFERBAR	AE	
40	1	000000-00	NICHT MEHR LIEFERBAR	AR	

DREHHAMMER P8020-----A

TYPE 1

BLACK & DECKER

40	1	000000-00	NICHT MEHR LIEFERBAR	AT	
40	1	000000-00	NICHT MEHR LIEFERBAR	TW	
40	1	000000-00	NICHT MEHR LIEFERBAR		GB 115V
40	1	000000-00	NICHT MEHR LIEFERBAR		GB 240V
41	2	000000-00	NICHT MEHR LIEFERBAR		100 VOLT
41	2	000000-00	NICHT MEHR LIEFERBAR		115 VOLT
41	2	320876	KOHLE		240 VOLT
41	2	320876	KOHLE		220 VOLT
42	5	911325	SCHRAUBE		
43	*2	326109-00	KOHLEHALTER		
44	*2	000000-00	NICHT MEHR LIEFERBAR		
45	1	821070	KABELKLEMME		
46	4	911324	SCHRAUBE		
52	1	000000-00	NICHT MEHR LIEFERBAR		
53	*2	872843	FEDER		
54	1	000000-00	NICHT MEHR LIEFERBAR		
55	1	000000-00	NICHT MEHR LIEFERBAR		
56	1	813918	SCHRAUBE		
57	1	580787-00	TIEFENSTOP		
58	1	000000-00	NICHT MEHR LIEFERBAR		
59	1	324430-03	AXIALLAGER		
60	2	873012	DICHTUNG		
61	4	911517	SCHRAUBE		
62	1	916968	KABELTUELLE	PT	
62	1	916968	KABELTUELLE	SE	
62	1	916968	KABELTUELLE	SG	
62	1	916968	KABELTUELLE	NL	
62	1	916968	KABELTUELLE	NO	
62	1	916968	KABELTUELLE	NZ	
62	1	916968	KABELTUELLE	FR	
62	1	916968	KABELTUELLE	GR	
62	1	916968	KABELTUELLE	IT	
62	1	916968	KABELTUELLE	DK	
62	1	916968	KABELTUELLE	ES	
62	1	916968	KABELTUELLE	FI	
62	1	916968	KABELTUELLE	CL	
62	1	916968	KABELTUELLE	CN	
62	1	916968	KABELTUELLE	DE	
62	1	916968	KABELTUELLE	AU	
62	1	916968	KABELTUELLE	BE	
62	1	916968	KABELTUELLE	CH	
62	1	916968	KABELTUELLE	AE	
62	1	916968	KABELTUELLE	AR	
62	1	916968	KABELTUELLE	AT	
62	1	916968	KABELTUELLE		GB 115V
62	1	916968	KABELTUELLE		GB 240V
62	1	320785-00	KABELTUELLE	KR	
62	1	320785-00	KABELTUELLE	TW	
63	1	320738	KABEL ZSB	AU	
63	1	320738	KABEL ZSB	NZ	
63	1	321529	KABELSATZ	TW	
63	1	330060-44	KABEL MIT STECKER		GB 240V
63	1	330061-04	KABEL MIT STECKER		GB 115V
63	1	330080-31	KABELSATZ	IT	
63	1	330080-31	KABELSATZ	AR	
63	1	330080-31	KABELSATZ	CH	
63	1	330080-31	KABELSATZ	CL	
63	1	000000-00	NICHT MEHR LIEFERBAR	KR	
63	1	324438-86	KABELSATZ	PT	
63	1	324438-86	KABELSATZ	SE	

DREHHAMMER P8020-----A

TYPE 1

63	1	324438-86	KABELSATZ	SG	
63	1	324438-86	KABELSATZ	GR	
63	1	324438-86	KABELSATZ	NL	
63	1	324438-86	KABELSATZ	NO	
63	1	324438-86	KABELSATZ	ES	
63	1	324438-86	KABELSATZ	FI	
63	1	324438-86	KABELSATZ	FR	
63	1	324438-86	KABELSATZ	CN	
63	1	324438-86	KABELSATZ	DE	
63	1	324438-86	KABELSATZ	DK	
63	1	324438-86	KABELSATZ	AE	
63	1	324438-86	KABELSATZ	AT	
63	1	324438-86	KABELSATZ	BE	
66	1	323135-49	SCHALTERKIT		
67	1	873314	LITZE 140MM	KR	
67	1	000000-00	NICHT MEHR LIEFERBAR		GB 115V
67	1	000000-00	NICHT MEHR LIEFERBAR		GB 240V
67	1	000000-00	NICHT MEHR LIEFERBAR	TW	
67	1	000000-00	NICHT MEHR LIEFERBAR	PT	
67	1	000000-00	NICHT MEHR LIEFERBAR	SE	
67	1	000000-00	NICHT MEHR LIEFERBAR	SG	
67	1	000000-00	NICHT MEHR LIEFERBAR	NL	
67	1	000000-00	NICHT MEHR LIEFERBAR	NO	
67	1	000000-00	NICHT MEHR LIEFERBAR	NZ	
67	1	000000-00	NICHT MEHR LIEFERBAR	FR	
67	1	000000-00	NICHT MEHR LIEFERBAR	GR	
67	1	000000-00	NICHT MEHR LIEFERBAR	IT	
67	1	000000-00	NICHT MEHR LIEFERBAR	DK	
67	1	000000-00	NICHT MEHR LIEFERBAR	ES	
67	1	000000-00	NICHT MEHR LIEFERBAR	FI	
67	1	000000-00	NICHT MEHR LIEFERBAR	CL	
67	1	000000-00	NICHT MEHR LIEFERBAR	CN	
67	1	000000-00	NICHT MEHR LIEFERBAR	DE	
67	1	000000-00	NICHT MEHR LIEFERBAR	AU	
67	1	000000-00	NICHT MEHR LIEFERBAR	BE	
67	1	000000-00	NICHT MEHR LIEFERBAR	CH	
67	1	000000-00	NICHT MEHR LIEFERBAR	AE	
67	1	000000-00	NICHT MEHR LIEFERBAR	AR	
67	1	000000-00	NICHT MEHR LIEFERBAR	AT	
68	1	000000-00	NICHT MEHR LIEFERBAR		GB 115V
68	1	000000-00	NICHT MEHR LIEFERBAR		GB 240V
68	1	000000-00	NICHT MEHR LIEFERBAR	TW	
68	1	000000-00	NICHT MEHR LIEFERBAR	PT	
68	1	000000-00	NICHT MEHR LIEFERBAR	SE	
68	1	000000-00	NICHT MEHR LIEFERBAR	SG	
68	1	000000-00	NICHT MEHR LIEFERBAR	NL	
68	1	000000-00	NICHT MEHR LIEFERBAR	NO	
68	1	000000-00	NICHT MEHR LIEFERBAR	NZ	
68	1	000000-00	NICHT MEHR LIEFERBAR	FR	
68	1	000000-00	NICHT MEHR LIEFERBAR	GR	
68	1	000000-00	NICHT MEHR LIEFERBAR	IT	
68	1	000000-00	NICHT MEHR LIEFERBAR	DK	
68	1	000000-00	NICHT MEHR LIEFERBAR	ES	
68	1	000000-00	NICHT MEHR LIEFERBAR	FI	
68	1	000000-00	NICHT MEHR LIEFERBAR	CL	
68	1	000000-00	NICHT MEHR LIEFERBAR	CN	
68	1	000000-00	NICHT MEHR LIEFERBAR	DE	
68	1	000000-00	NICHT MEHR LIEFERBAR	AU	
68	1	000000-00	NICHT MEHR LIEFERBAR	BE	
68	1	000000-00	NICHT MEHR LIEFERBAR	CH	

DREHHAMMER P8020-----A

TYPE 1

68	1	000000-00	NICHT MEHR LIEFERBAR	AE
68	1	000000-00	NICHT MEHR LIEFERBAR	AR
68	1	000000-00	NICHT MEHR LIEFERBAR	AT
68	1	322076	LITZE 160MM BLACK	KR
69	1	878756	LITZE 200MM SCHW.	TW
69	1	878756	LITZE 200MM SCHW.	PT
69	1	878756	LITZE 200MM SCHW.	SE
69	1	878756	LITZE 200MM SCHW.	SG
69	1	878756	LITZE 200MM SCHW.	NL
69	1	878756	LITZE 200MM SCHW.	NO
69	1	878756	LITZE 200MM SCHW.	NZ
69	1	878756	LITZE 200MM SCHW.	FR
69	1	878756	LITZE 200MM SCHW.	GR
69	1	878756	LITZE 200MM SCHW.	IT
69	1	878756	LITZE 200MM SCHW.	DK
69	1	878756	LITZE 200MM SCHW.	ES
69	1	878756	LITZE 200MM SCHW.	FI
69	1	878756	LITZE 200MM SCHW.	CL
69	1	878756	LITZE 200MM SCHW.	CN
69	1	878756	LITZE 200MM SCHW.	DE
69	1	878756	LITZE 200MM SCHW.	AU
69	1	878756	LITZE 200MM SCHW.	BE
69	1	878756	LITZE 200MM SCHW.	CH
69	1	878756	LITZE 200MM SCHW.	AE
69	1	878756	LITZE 200MM SCHW.	AR
69	1	878756	LITZE 200MM SCHW.	AT
69	1	878756	LITZE 200MM SCHW.	GB 115V
69	1	878756	LITZE 200MM SCHW.	GB 240V
69	1	878756	LITZE 200MM SCHW.	KR
71	2	323492-00	UNTERLEGSCHEIBE	
80	1	000000-00	NICHT MEHR LIEFERBAR	
81	1	870962	SPINDEL	
82	1	000000-00	NICHT MEHR LIEFERBAR	
83	1	000000-00	NICHT MEHR LIEFERBAR	
84	1	000000-00	NICHT MEHR LIEFERBAR	
85	1	000000-00	NICHT MEHR LIEFERBAR	
86	1	324431-03	LAGERSCHEIBE,AXIAL 7	
87	1	324430-02	AXIALLAGER	
800 GMS	1	870889-02	FETT, LUBRICANT, 100	
846	1	327354-00	SCHEIBE ZSB	

R10795

Werden Teile 43, 44, 53 ben ö tigt, so m ü ssen alle drei Teile ausgewechselt werden.