DREHHAMMER SR950RE---A

TYPE 1

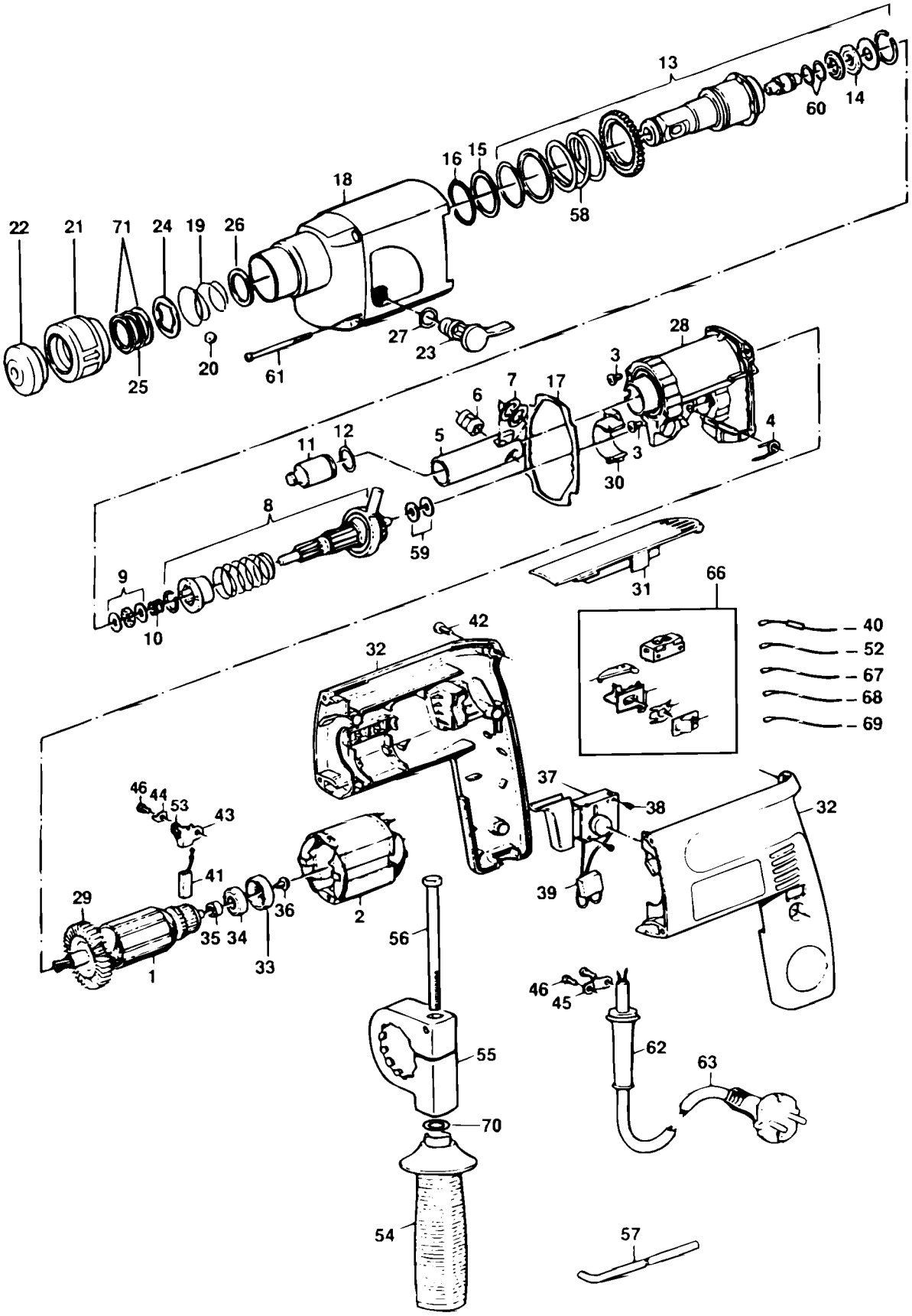

This drawing is the property of Black and Decker and must not be reproduced without permission

DRAWING	E10120 / 873657	ORIGIN	GERMANY	DATE	AUGUST 92

E10120.tif

DREHHAMMER SR950RE---A

TYPE 1

Pos.	Nr	Ersatzteilnummer	Beschreibung	Preis	Variants	
1	1	323948-00	ANKER 240V		GB	
1	1	000000-00	NICHT MEHR LIEFERBAR		SE	
1	1	000000-00	NICHT MEHR LIEFERBAR		SG	
1	1	000000-00	NICHT MEHR LIEFERBAR		NL	
1	1	000000-00	NICHT MEHR LIEFERBAR		NO	
1	1	000000-00	NICHT MEHR LIEFERBAR		PT	
1	1	000000-00	NICHT MEHR LIEFERBAR		FI	
1	1	000000-00	NICHT MEHR LIEFERBAR		FR	
1	1	000000-00	NICHT MEHR LIEFERBAR		IT	
1	1	000000-00	NICHT MEHR LIEFERBAR		DE	
1	1	000000-00	NICHT MEHR LIEFERBAR		DK	
1	1	000000-00	NICHT MEHR LIEFERBAR		ES	
1	1	000000-00	NICHT MEHR LIEFERBAR		BE	
1	1	000000-00	NICHT MEHR LIEFERBAR		CH	
1	1	000000-00	NICHT MEHR LIEFERBAR		CL	
1	1	000000-00	NICHT MEHR LIEFERBAR		AE	
1	1	000000-00	NICHT MEHR LIEFERBAR		AR	
1	1	000000-00	NICHT MEHR LIEFERBAR		AT	
2	1	000000-00	NICHT MEHR LIEFERBAR		GB	
2	1	000000-00	NICHT MEHR LIEFERBAR		SE	
2	1	000000-00	NICHT MEHR LIEFERBAR		SG	
2	1	000000-00	NICHT MEHR LIEFERBAR		NL	
2	1	000000-00	NICHT MEHR LIEFERBAR		NO	
2	1	000000-00	NICHT MEHR LIEFERBAR		PT	
2	1	000000-00	NICHT MEHR LIEFERBAR		FI	
2	1	000000-00	NICHT MEHR LIEFERBAR		FR	
2	1	000000-00	NICHT MEHR LIEFERBAR		IT	
2	1	000000-00	NICHT MEHR LIEFERBAR		DE	
2	1	000000-00	NICHT MEHR LIEFERBAR		DK	
2	1	000000-00	NICHT MEHR LIEFERBAR		ES	
2	1	000000-00	NICHT MEHR LIEFERBAR		BE	
2	1	000000-00	NICHT MEHR LIEFERBAR		CH	
2	1	000000-00	NICHT MEHR LIEFERBAR		CL	
2	1	000000-00	NICHT MEHR LIEFERBAR		AE	
2	1	000000-00	NICHT MEHR LIEFERBAR		AR	
2	1	000000-00	NICHT MEHR LIEFERBAR		AT	
3	2	000000-00	NICHT MEHR LIEFERBAR			
4	1	000000-00	NICHT MEHR LIEFERBAR			
5	1	000000-00	NICHT MEHR LIEFERBAR			
6	1	487143-00	ACHSE			
7	2	000000-00	NICHT MEHR LIEFERBAR			
8	1	000000-00	NICHT MEHR LIEFERBAR			
9	2	000000-00	NICHT MEHR LIEFERBAR			
10	1	323794-00	FEDER			
11	1	000000-00	NICHT MEHR LIEFERBAR			
12	1	577168-00	O-RING			
13	1	000000-00	NICHT MEHR LIEFERBAR			
14	1	870890	HALTER			
15	1	000000-00	NICHT MEHR LIEFERBAR			
16	1	000000-00	NICHT MEHR LIEFERBAR			
17	1	870882	DICHTUNG			
18	1	875014-01	GETR.GEH.			RH10
18	1	000000-00	NICHT MEHR LIEFERBAR			SR950RE
19	1	871690	FEDER			
20	1	870953	KUGEL 7MM			
21	1	870954	HUELSE			
22	1	871469	DICHTUNG			
23	1	000000-00	NICHT MEHR LIEFERBAR			

DREHHAMMER SR950RE---A

TYPE 1

24	1	578387-00	UNTERLEGSCHEIBE		
25	*1	323480-00	DISTANZSCHEIBE		
26	1	000000-00	NICHT MEHR LIEFERBAR		
27	1	000000-00	NICHT MEHR LIEFERBAR		
28	1	000000-00	NICHT MEHR LIEFERBAR		
29	1	000000-00	NICHT MEHR LIEFERBAR		
30	1	000000-00	NICHT MEHR LIEFERBAR		
31	1	000000-00	NICHT MEHR LIEFERBAR		
32	1	000000-00	NICHT MEHR LIEFERBAR		
33	1	870052	HUELSE		
34	1	330003-19	KUGELLAGER		
35	1	918687	DISTANZSCHEIBE		
36	1	911276	SCHRAUBE		
37	1	322338	SCHALTER		RH10
37	1	000000-00	NICHT MEHR LIEFERBAR		SR950RE
38	5	911026	SCHRAUBE		
39	1	321384	KONDENSATOR		
40	2	871695	DROSSEL ZSB		
41	2	320876	KOHLE		
42	5	911325	SCHRAUBE		
43	*2	326109-00	KOHLEHALTER		
44	*2	000000-00	NICHT MEHR LIEFERBAR		
45	1	821070	KABELKLEMME		
46	4	911324	SCHRAUBE		
52	2	000000-00	NICHT MEHR LIEFERBAR		
53	*2	872843	FEDER		
54	1	000000-00	NICHT MEHR LIEFERBAR		
55	1	000000-00	NICHT MEHR LIEFERBAR		
56	1	813918	SCHRAUBE		
57	1	580787-00	TIEFENSTOP		
58	1	000000-00	NICHT MEHR LIEFERBAR		
59	1	324430-03	AXIALLAGER		
60	2	873012	DICHTUNG		
61	4	911517	SCHRAUBE		
62	1	916968	KABELTUELLE	SE	
62	1	916968	KABELTUELLE	GB	
62	1	916968	KABELTUELLE	IT	
62	1	916968	KABELTUELLE	NO	
62	1	916968	KABELTUELLE	DK	
62	1	916968	KABELTUELLE	FI	
62	1	916968	KABELTUELLE	FR	
62	1	916968	KABELTUELLE	AR	
62	1	916968	KABELTUELLE	CH	
62	1	916968	KABELTUELLE	CL	
62	1	770236	SCHUTZ	PT	
62	1	770236	SCHUTZ	SG	
62	1	770236	SCHUTZ	DE	
62	1	770236	SCHUTZ	ES	
62	1	770236	SCHUTZ	NL	
62	1	770236	SCHUTZ	AE	
62	1	770236	SCHUTZ	AT	
62	1	770236	SCHUTZ	BE	
63	1	330080-31	KABELSATZ	IT	
63	1	330080-31	KABELSATZ	AR	
63	1	330080-31	KABELSATZ	CH	
63	1	330080-31	KABELSATZ	CL	
63	1	000000-00	NICHT MEHR LIEFERBAR	GB	
63	1	324438-86	KABELSATZ	NO	
63	1	324438-86	KABELSATZ	SE	
63	1	324438-86	KABELSATZ	DK	

DREHHAMMER SR950RE---A

TYPE 1

63	1	324438-86	KABELSATZ	FI
63	1	324438-86	KABELSATZ	FR
66	1	323135-49	SCHALTERKIT	
67	1	000000-00	NICHT MEHR LIEFERBAR	
68	1	000000-00	NICHT MEHR LIEFERBAR	
69	1	878756	LITZE 200MM SCHW.	
70	1	000000-00	NICHT MEHR LIEFERBAR	
71	2	323492-00	UNTERLEGSCHEIBE	
80	1	324430-02	AXIALLAGER	
81	1	324431-03	LAGERSCHEIBE,AXIAL 7	
846	1	327354-00	SCHEIBE ZSB	

R10887

Wird die Getriebegeh ä useabdeckung entfernt, sind Teile 12, 16, 17 immer zu ersetzen.

Wird Teil 25, Distanzst ü ck, ben ö tigt, m ü ssen Teile 25 und 71 verwendet werden.

Werden Teile 43, 44, 53 ben ö tigt, so m ü ssen alle drei Teile ausgewechselt werden.

DREHHAMMER SR950RE---A

TYPE 1

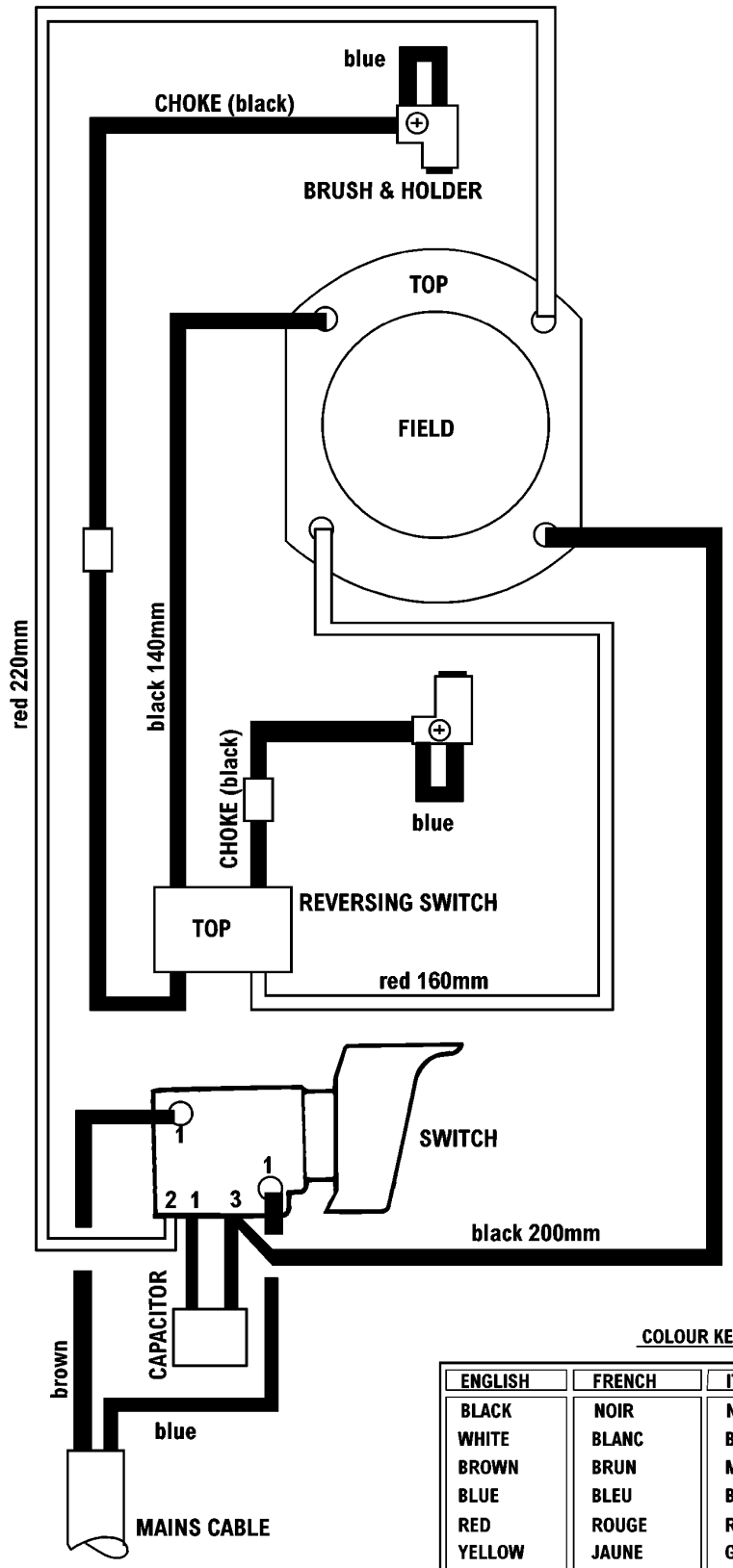

COLOUR KEY

ENGLISH	FRENCH	ITALIAN	GERMAN
BLACK	NOIR	NERO	SCHWARZ
WHITE	BLANC	BIANCO	WEISS
BROWN	BRUN	MARRONE	BRAUN
BLUE	BLEU	BLU	BLAU
RED	ROUGE	ROSSO	ROT
YELLOW	JAUNE	GIALLO	GELB
GREEN	VERT	VERDE	GRÜŃ
ORANGE	ORANGE	ARANCIO	ORANGE
GREY	GRIS	GRIGIO	GRAU
CLEAR			KLAR

©

E10121.tif