ELEKTROFEILE KA292E----A

TYPE 1

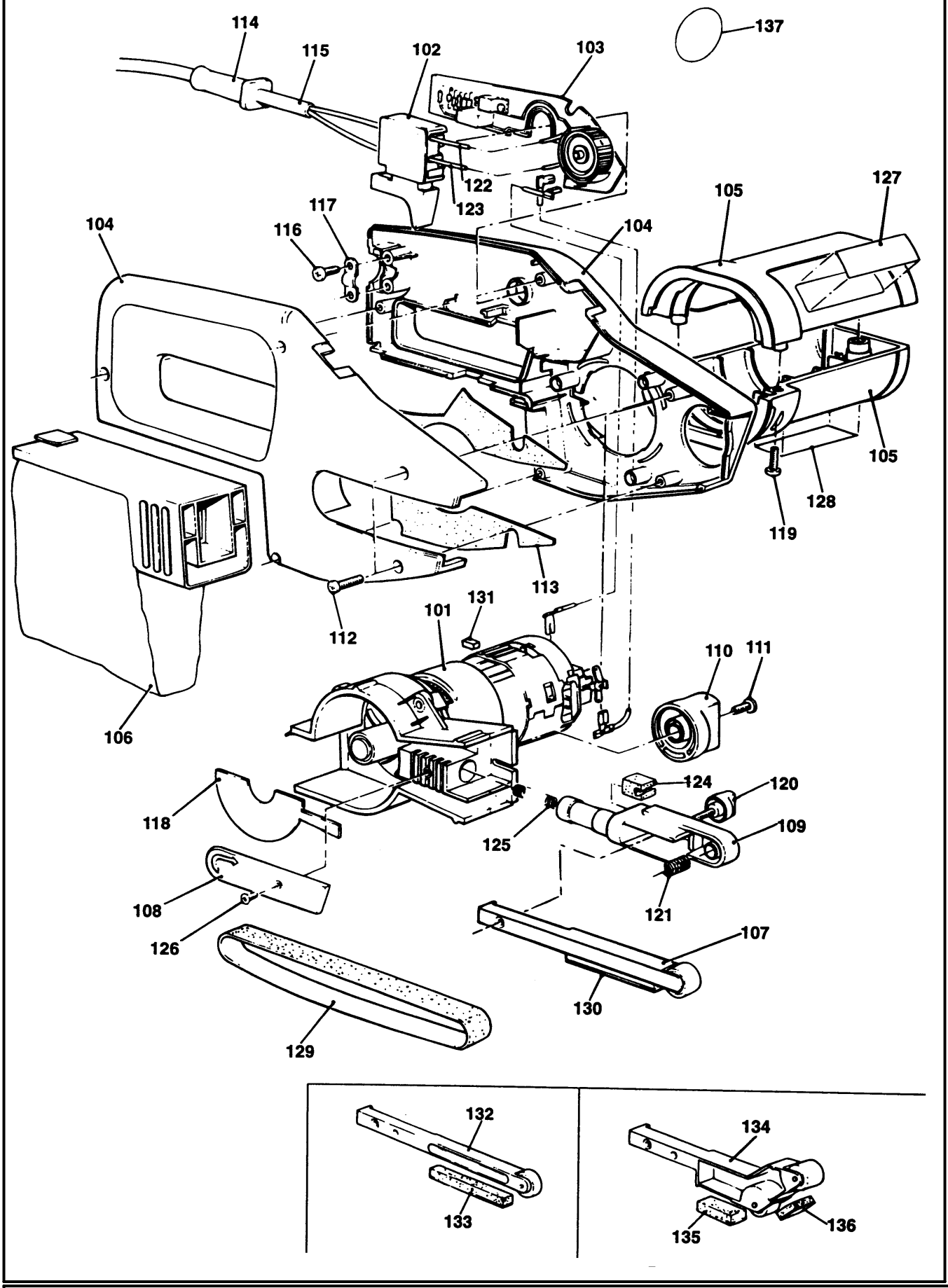

E10916.tif

ELEKTROFEILE KA292E----A

TYPE 1

Pos. Nr		Ersatzteilnummer	Beschreibung	Preis	Variants	
101	1	748552-05	MOTOR			
102	1	000000-00	NICHT MEHR LIEFERBAR			
103	1	574020-01	PCB			
104	1	000000-00	NICHT MEHR LIEFERBAR			
105	1	000000-00	NICHT MEHR LIEFERBAR			
106	1	809394	STAUBBEUTEL			
107	1	579537-00	ARM 13MM STANDARD			
108	1	000000-00	NICHT MEHR LIEFERBAR			
109	1	833810	RAHMEN			
110	1	000000-00	NICHT MEHR LIEFERBAR			
111	1	821032	SCHRAUBE			
112	8	747329	SCHRAUBE			
113	1	000000-00	NICHT MEHR LIEFERBAR			
114	1	770235	SCHUTZ			
115	1	330060-53	KABELSATZ		GB	
115	1	330060-53	KABELSATZ		IE	
115	1	330060-53	KABELSATZ		KU	
115	1	330080-03	KABELSATZ (EURO)		SE	
115	1	330080-03	KABELSATZ (EURO)		ZA	
115	1	330080-03	KABELSATZ (EURO)		GR	
115	1	330080-03	KABELSATZ (EURO)		NO	
115	1	330080-03	KABELSATZ (EURO)		PT	
115	1	330080-03	KABELSATZ (EURO)		ES	
115	1	330080-03	KABELSATZ (EURO)		FI	
115	1	330080-03	KABELSATZ (EURO)		FR	
115	1	330080-03	KABELSATZ (EURO)		BE	
115	1	330080-03	KABELSATZ (EURO)		DE	
115	1	330080-03	KABELSATZ (EURO)		DK	
115	1	330080-03	KABELSATZ (EURO)		AT	
115	1	330080-05	KABELSATZ		CH	
115	1	330080-05	KABELSATZ		IT	
116	2	821057	SCHRAUBE			
117	1	821070	KABELKLEMME			
118	1	821055	PLATTE			
119	3	747329	SCHRAUBE			
120	1	826251	KNOPF			
121	1	821020	FEDER			
122	1	000000-00	NICHT MEHR LIEFERBAR			
123	1	000000-00	NICHT MEHR LIEFERBAR			
124	1	828026	DICHTUNG			
125	1	829954	FEDER			
126	1	747330	SCHRAUBE			
128	1	000000-00	NICHT MEHR LIEFERBAR			
130	2	821045	STAND.ARMPLATTE			
131	2	832998-04	KOHLE 230V			
133	1	828530	SCHM. ARMPLATTE			PARTS NOT DRAWN
135	1	829149	PLATTE			PARTS NOT DRAWN
136	1	828531	PLATTE			PARTS NOT DRAWN
137	1	000000-00	NICHT MEHR LIEFERBAR			

ELEKTROFEILE KA292E----A

R10042

KA290 KA292E

Motorfeile

Folgende Artikel sind Zubeh ö r:

KA290
Teil 127 Schleifriemen.
Teil 132 Schmaler Arm.
Teil 134 Hubarm.

KA292E
Teil 129 Schleifriemen.
Teil 132 Schmaler Arm.
Teil 134 Hubarm.

Anker-Kaltwiderstand 12,1 Ohm
Feld-Kaltwiderstand 3,6 Ohm

ELEKTROFEILE KA292E----A

TYPE 1

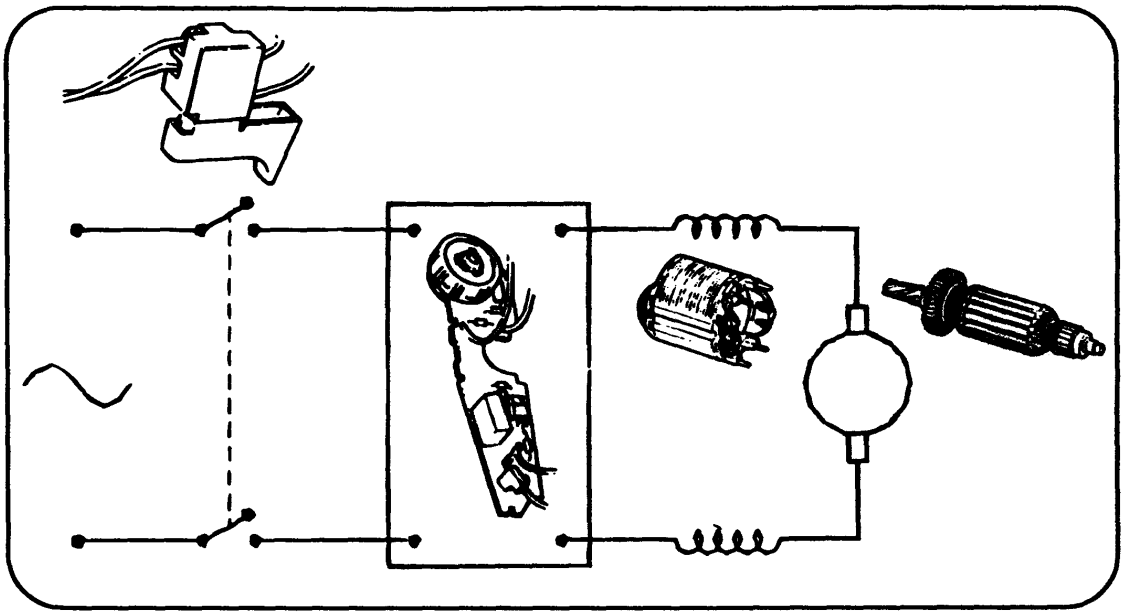

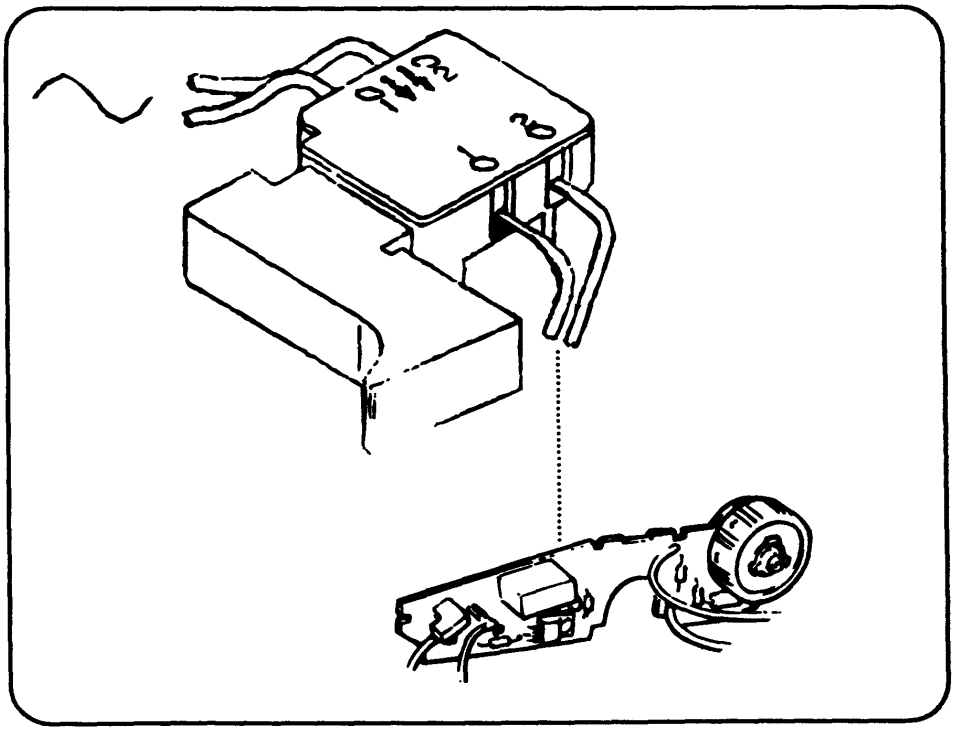

E11106.tif