HOBELMASCHINE DN710-----A

TYPE 1

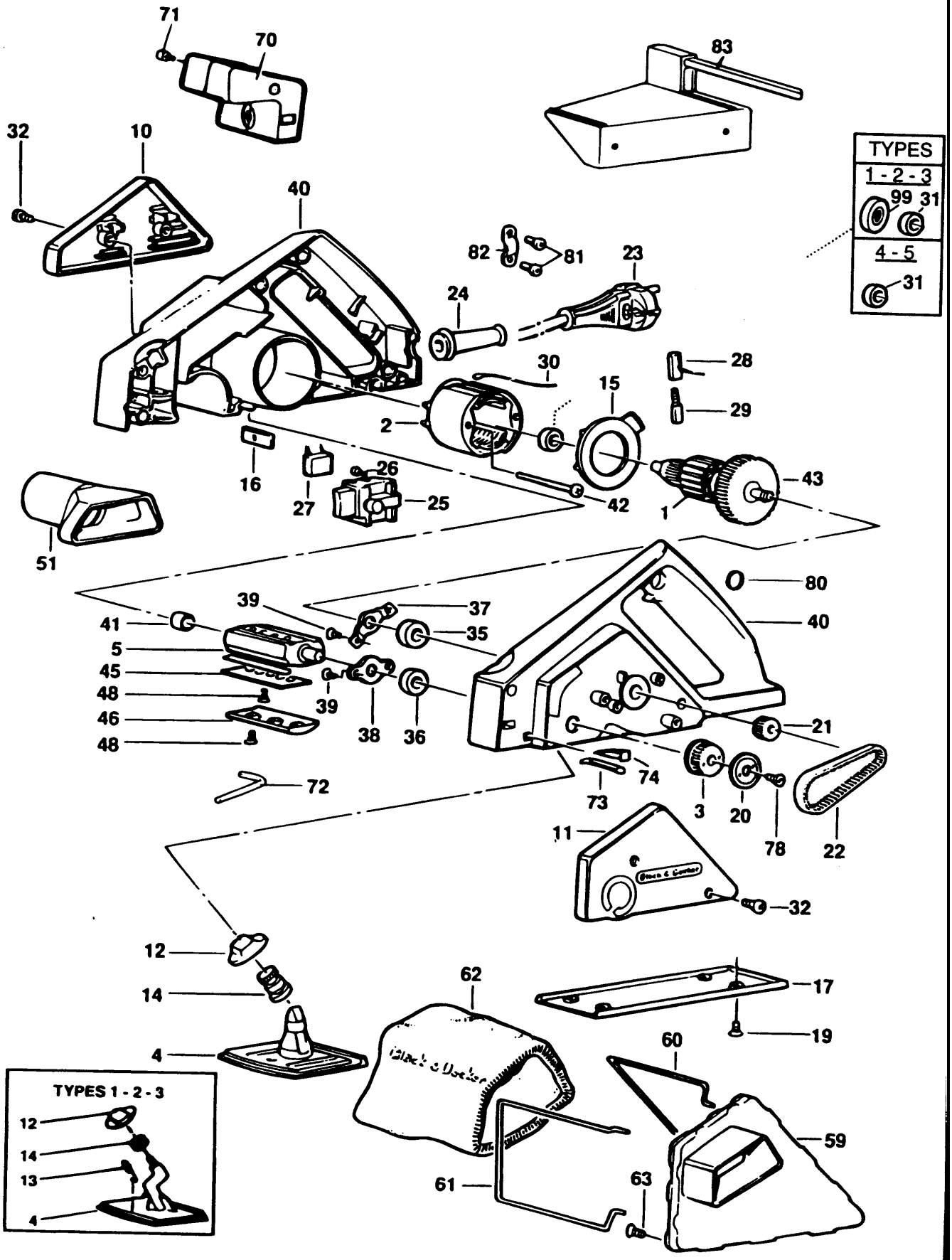

E9786.tif

HOBELMASCHINE DN710-----A

TYPE 1

Pos. Nr		Ersatzteilnummer	Beschreibung	Preis	Variants
2	1	000000-00	NICHT MEHR LIEFERBAR		
3	* 1	323002	ANTRIEBSRAD		TYPE 4
3	* 1	323002	ANTRIEBSRAD		TYPE 5
5	* 1	325370-00	MESSER HALTER		FROM DATE CODE 18-92
10	1	918595-01	ENDKAPPE		
11	1	000000-00	NICHT MEHR LIEFERBAR		FROM DATE CODE 18-92
12	1	000000-00	NICHT MEHR LIEFERBAR		TYPE 1-2-3
12	1	000000-00	NICHT MEHR LIEFERBAR		TYPE 4
12	1	000000-00	NICHT MEHR LIEFERBAR		TYPE 5
13	1	000000-00	NICHT MEHR LIEFERBAR		TYPE 1-2-3
14	1	870512	MUTTER		TYPE 5
14	1	870512	MUTTER		TYPE 4
14	1	000000-00	NICHT MEHR LIEFERBAR		TYPE 1-2-3
15	1	000000-00	NICHT MEHR LIEFERBAR		
16	1	918405	PLATTE		
17	1	917294	BODENPLATTE		
19	4	911216	SCHRAUBE		
20	*1	911638	FUEHRUNGSRIEMEN		TYPE 5
20	*1	911638	FUEHRUNGSRIEMEN		TYPE 4
21	1	917296	ANTRIEBSRAD		
22	1	321200	RIEMENANTRIEB		
23	1	324438-07	KABELSATZ (EURO)	SE	
23	1	324438-07	KABELSATZ (EURO)	SG	
23	1	324438-07	KABELSATZ (EURO)	NL	
23	1	324438-07	KABELSATZ (EURO)	NO	
23	1	324438-07	KABELSATZ (EURO)	PT	
23	1	324438-07	KABELSATZ (EURO)	FI	
23	1	324438-07	KABELSATZ (EURO)	FR	
23	1	324438-07	KABELSATZ (EURO)	GR	
23	1	324438-07	KABELSATZ (EURO)	DE	
23	1	324438-07	KABELSATZ (EURO)	DK	
23	1	324438-07	KABELSATZ (EURO)	ES	
23	1	324438-07	KABELSATZ (EURO)	AE	
23	1	324438-07	KABELSATZ (EURO)	AT	
23	1	324438-07	KABELSATZ (EURO)	BE	
23	1	330060-45	KABEL MIT STECKER	GB	
23	1	000000-00	NICHT MEHR LIEFERBAR	AR	
23	1	000000-00	NICHT MEHR LIEFERBAR	CL	
23	1	000000-00	NICHT MEHR LIEFERBAR	IT	
24	1	916968	KABELTUELLE	AU	
24	1	916968	KABELTUELLE	NZ	
24	1	916969	SCHUTZ	SG	
24	1	916969	SCHUTZ	NO	
24	1	916969	SCHUTZ	PT	
24	1	916969	SCHUTZ	SE	
24	1	916969	SCHUTZ	GR	
24	1	916969	SCHUTZ	IT	
24	1	916969	SCHUTZ	NL	
24	1	916969	SCHUTZ	FI	
24	1	916969	SCHUTZ	FR	
24	1	916969	SCHUTZ	GB	
24	1	916969	SCHUTZ	DE	
24	1	916969	SCHUTZ	DK	
24	1	916969	SCHUTZ	ES	
24	1	916969	SCHUTZ	BE	
24	1	916969	SCHUTZ	CH	
24	1	916969	SCHUTZ	CL	

HOBELMASCHINE DN710-----A

TYPE 1

24	1	916969	SCHUTZ	AE	
24	1	916969	SCHUTZ	AR	
24	1	916969	SCHUTZ	AT	
25	1	322001	SCHALTER	PT	
25	1	322001	SCHALTER	SG	
25	1	322001	SCHALTER	IT	
25	1	322001	SCHALTER	NL	
25	1	322001	SCHALTER	NZ	
25	1	322001	SCHALTER	FR	
25	1	322001	SCHALTER	GB	
25	1	322001	SCHALTER	GR	
25	1	322001	SCHALTER	CL	
25	1	322001	SCHALTER	DE	
25	1	322001	SCHALTER	ES	
25	1	322001	SCHALTER	AU	
25	1	322001	SCHALTER	BE	
25	1	322001	SCHALTER	CH	
25	1	322001	SCHALTER	AE	
25	1	322001	SCHALTER	AR	
25	1	322001	SCHALTER	AT	
25	1	322001	SCHALTER	SE	
25	1	322001	SCHALTER	DK	
25	1	322001	SCHALTER	FI	
25	1	322001	SCHALTER	NO	
26	4	911026	SCHRAUBE	SE	
26	4	911026	SCHRAUBE	SG	
26	4	911026	SCHRAUBE	NO	
26	4	911026	SCHRAUBE	NZ	
26	4	911026	SCHRAUBE	PT	
26	4	911026	SCHRAUBE	GR	
26	4	911026	SCHRAUBE	IT	
26	4	911026	SCHRAUBE	NL	
26	4	911026	SCHRAUBE	ES	
26	4	911026	SCHRAUBE	FI	
26	4	911026	SCHRAUBE	GB	
26	4	911026	SCHRAUBE	CL	
26	4	911026	SCHRAUBE	DE	
26	4	911026	SCHRAUBE	DK	
26	4	911026	SCHRAUBE	AU	
26	4	911026	SCHRAUBE	BE	
26	4	911026	SCHRAUBE	CH	
26	4	911026	SCHRAUBE	AE	
26	4	911026	SCHRAUBE	AR	
26	4	911026	SCHRAUBE	AT	
27	1	321384	KONDENSATOR		
28	2	877898	KOHLEHALTER		
29	2	915068-01	KOHLE + FEDER		
30	2	878846	LITZE 360MM		
31	1	330003-31	KUGELLAGER		TYPE 1-2-3
31	1	878817	LAGER ZSB		TYPE 5
31	1	878817	LAGER ZSB		TYPE 4
32	10	911060	SCHRAUBE		
35	1	330003-31	KUGELLAGER		
36	1	330003-39	KUGELLAGER		
37	1	916980	PLATTE		
38	1	917307	UNTERLEGSCHEIBE		
39	4	911388	SCHRAUBE		
40	1	372937-05	GEHAEUSEPAAR		TYPE 4
40	1	372937-05	GEHAEUSEPAAR		TYPE 5
41	1	330004-02	NADELLAGER		

HOBELMASCHINE DN710-----A

TYPE 1

42	2	917424	SCHRAUBE		
43	1	917752	LÜFTER		
45	2	878428	HALTER		
46	2	918610	ABDECKUNG		
48	*10	325377-00	SCHRAUBE (VORL.)		
51	1	917451	ADAPTER	DE	
59	1	917549	PLATTE		BD720 DN720
60	1	000000-00	NICHT MEHR LIEFERBAR		BD720 DN720
61	1	917551	HALTERUNG		BD720 DN720
62	1	369640-01	BEUTEL		BD720 DN720
63	4	911059	SCHRAUBE		BD720 DN720
70	1	000000-00	NICHT MEHR LIEFERBAR		BD720 DN720
70	1	000000-00	NICHT MEHR LIEFERBAR		BD711
71	1	000000-00	NICHT MEHR LIEFERBAR		BD711
71	1	000000-00	NICHT MEHR LIEFERBAR		BD720 DN720
72	1	807043	SCHLUESSEL		
73	1	870490	FEDER		TYPE 5
73	1	870490	FEDER		TYPE 4
74	1	000000-00	NICHT MEHR LIEFERBAR		
78	1	911079	SCHRAUBE		
80	1	917650-01	LEHR	SE	
80	1	917650-01	LEHR	DK	
80	1	917650-01	LEHR	FI	
80	1	917650-01	LEHR	NO	
81	2	000000-00	NICHT MEHR LIEFERBAR	AU	
81	2	000000-00	NICHT MEHR LIEFERBAR	NZ	
82	1	910556	KABELKLEMME	AU	
82	1	910556	KABELKLEMME	NZ	
83	1	000000-00	NICHT MEHR LIEFERBAR		BD720 DN720
99	1	911897	HALTER		TYPE 1-2-3

R10299

Wird Artikel 4 ben ö tigt, Einheit austauschen.

Werden Artikel 3, 5, 20 f ü r Typ 1, 2, 3 ben ö tigt, so ist unter Verwendung der Teile 3, 20, Aufbaueinheit Typ 5, und Teil 5 mit Datumscode 18-92 umzubauen.

Artikel 48 sollte auf ein Drehmoment von 3-8 nm angezogen werden.

Wird Artikel 40 f ü r Typen 1, 2, 3 ben ö tigt, Einheit austauschen.

Wird Artikel 5 f ü r Einheiten bis zum Datumscode 17-92 ben ö tigt, so ist unter Verwendung der Teile 5, 11, der Version ab Datumscode 18-92 umzubauen.