KREISELRASENMÄHER R1--------A

TYPE 1

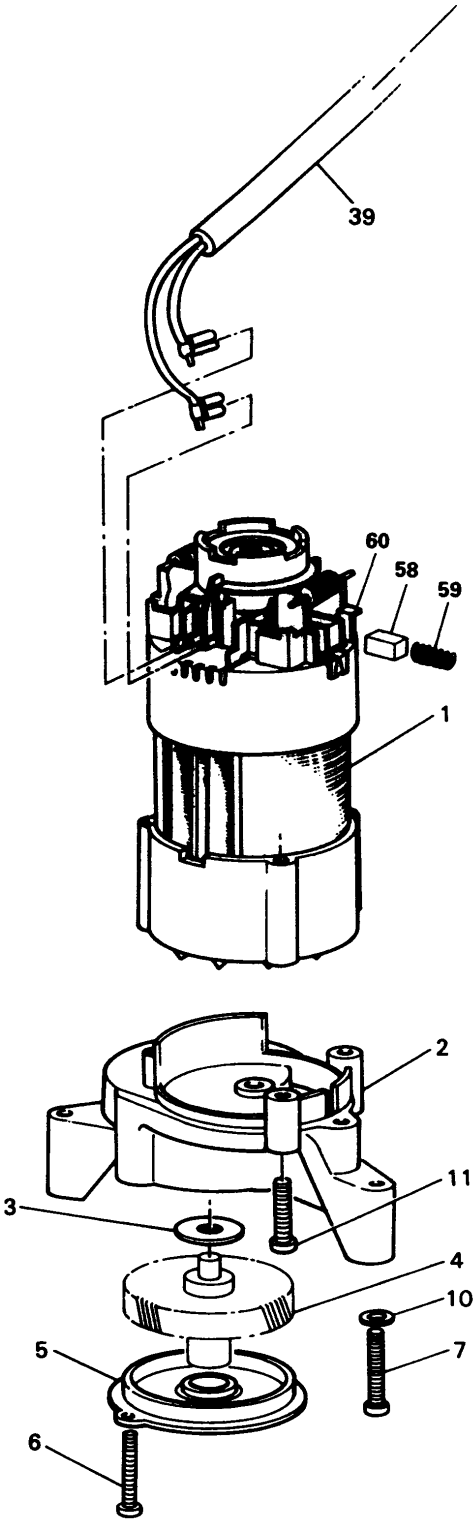

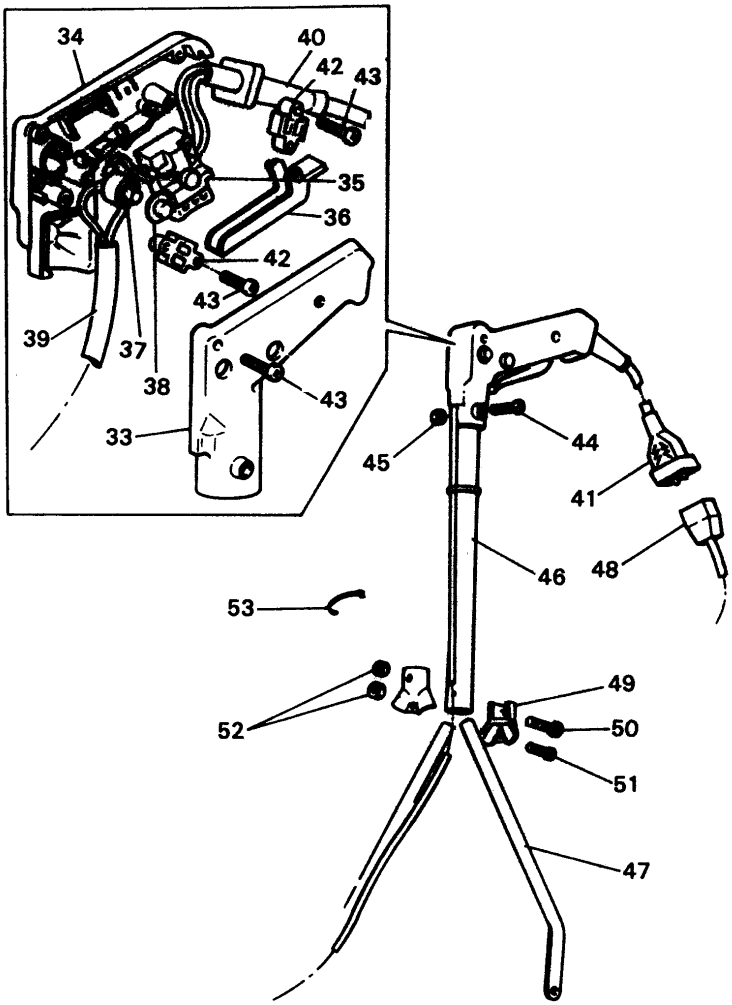

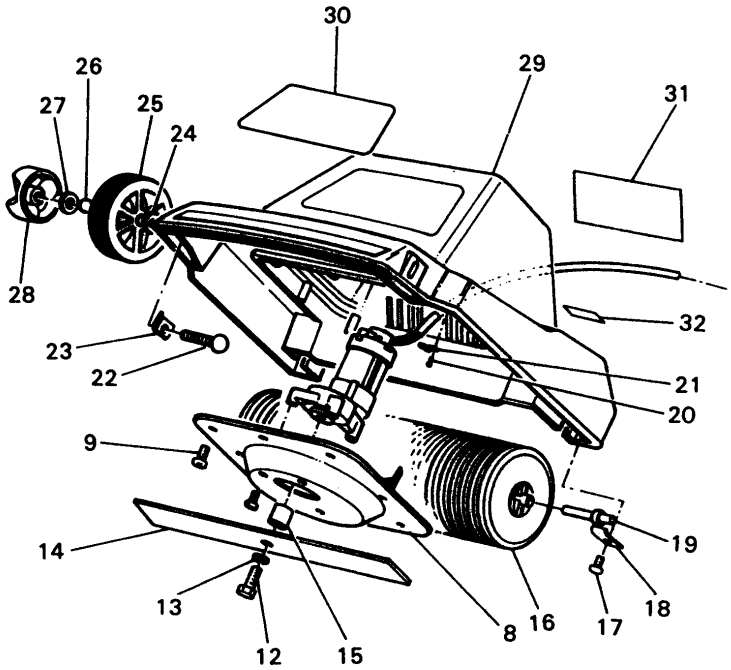

D379.tif

KREISELRASENMÄHER R1--------A

TYPE 1

Pos.	Nr	Ersatzteilnummer	Beschreibung	Preis	Variants	
1	1	000000-00	NICHT MEHR LIEFERBAR			H1A
2	1	000000-00	NICHT MEHR LIEFERBAR			H1A
3	1	000000-00	NICHT MEHR LIEFERBAR			
5	1	000000-00	NICHT MEHR LIEFERBAR		H1	
5	1	000000-00	NICHT MEHR LIEFERBAR			H1A
6	2	891024	SCHRAUBE			
7	3	000000-00	NICHT MEHR LIEFERBAR			
8	1	000000-00	NICHT MEHR LIEFERBAR			
9	7	000000-00	NICHT MEHR LIEFERBAR			
10	3	000000-00	NICHT MEHR LIEFERBAR			
11	3	000000-00	NICHT MEHR LIEFERBAR			
12	*1	000000-00	NICHT MEHR LIEFERBAR			
13	1	000000-00	NICHT MEHR LIEFERBAR			
14	1	000000-00	NICHT MEHR LIEFERBAR			
15	1	000000-00	NICHT MEHR LIEFERBAR			
16	1	000000-00	NICHT MEHR LIEFERBAR			
17	2	000000-00	NICHT MEHR LIEFERBAR			
18	2	000000-00	NICHT MEHR LIEFERBAR			
19	2	000000-00	NICHT MEHR LIEFERBAR			
20	2	000000-00	NICHT MEHR LIEFERBAR			
21	1	821070	KABELKLEMME			
22	2	000000-00	NICHT MEHR LIEFERBAR			
23	2	000000-00	NICHT MEHR LIEFERBAR			
24	2	000000-00	NICHT MEHR LIEFERBAR			
25	2	000000-00	NICHT MEHR LIEFERBAR			
26	2	000000-00	NICHT MEHR LIEFERBAR			
27	2	000000-00	NICHT MEHR LIEFERBAR			
28	2	000000-00	NICHT MEHR LIEFERBAR			
29	1	000000-00	NICHT MEHR LIEFERBAR			
31	1	827890	WARNSCHILD			
33	1	000000-00	NICHT MEHR LIEFERBAR			
35	1	000000-00	NICHT MEHR LIEFERBAR			
36	1	000000-00	NICHT MEHR LIEFERBAR			
37	1	000000-00	NICHT MEHR LIEFERBAR			
38	1	000000-00	NICHT MEHR LIEFERBAR			
39	1	000000-00	NICHT MEHR LIEFERBAR			
40	1	890184	KABELTUELLE			
41	1	000000-00	NICHT MEHR LIEFERBAR			
42	2	994808	KABELKLEMME			
43	7	849256	SCHRAUBE			
44	1	898526	SCHRAUBE			
45	1	892153	MUTTER			
46	1	000000-00	NICHT MEHR LIEFERBAR			
47	2	000000-00	NICHT MEHR LIEFERBAR			
49	2	844838	KLAMMER			
50	1	000000-00	NICHT MEHR LIEFERBAR			
51	1	000000-00	NICHT MEHR LIEFERBAR			
52	2	000000-00	NICHT MEHR LIEFERBAR			
53	2	000000-00	NICHT MEHR LIEFERBAR			
58	2	376143	KOHLE			
59	2	847709	FEDER			
60	2	000000-00	NICHT MEHR LIEFERBAR			

R10833

Schl ü ssel 898695 verwenden, um das Messer zu entfernen.

Artikel 1, Motor, beinhaltet Artikel 2 und 11.

Werden Artikel 1, Motor und Getriebegeh ä use, oder Artikel 2, Getriebegeh ä use, f ü r Typ H1 ben ö tigt - Umbau auf Typ H1a unter Verwendung von Artikel 1 oder 2 sowie Artikel 5, Getriebegeh ä usedeckel.