KREISSÄGE 7308-47---A TYPE 4

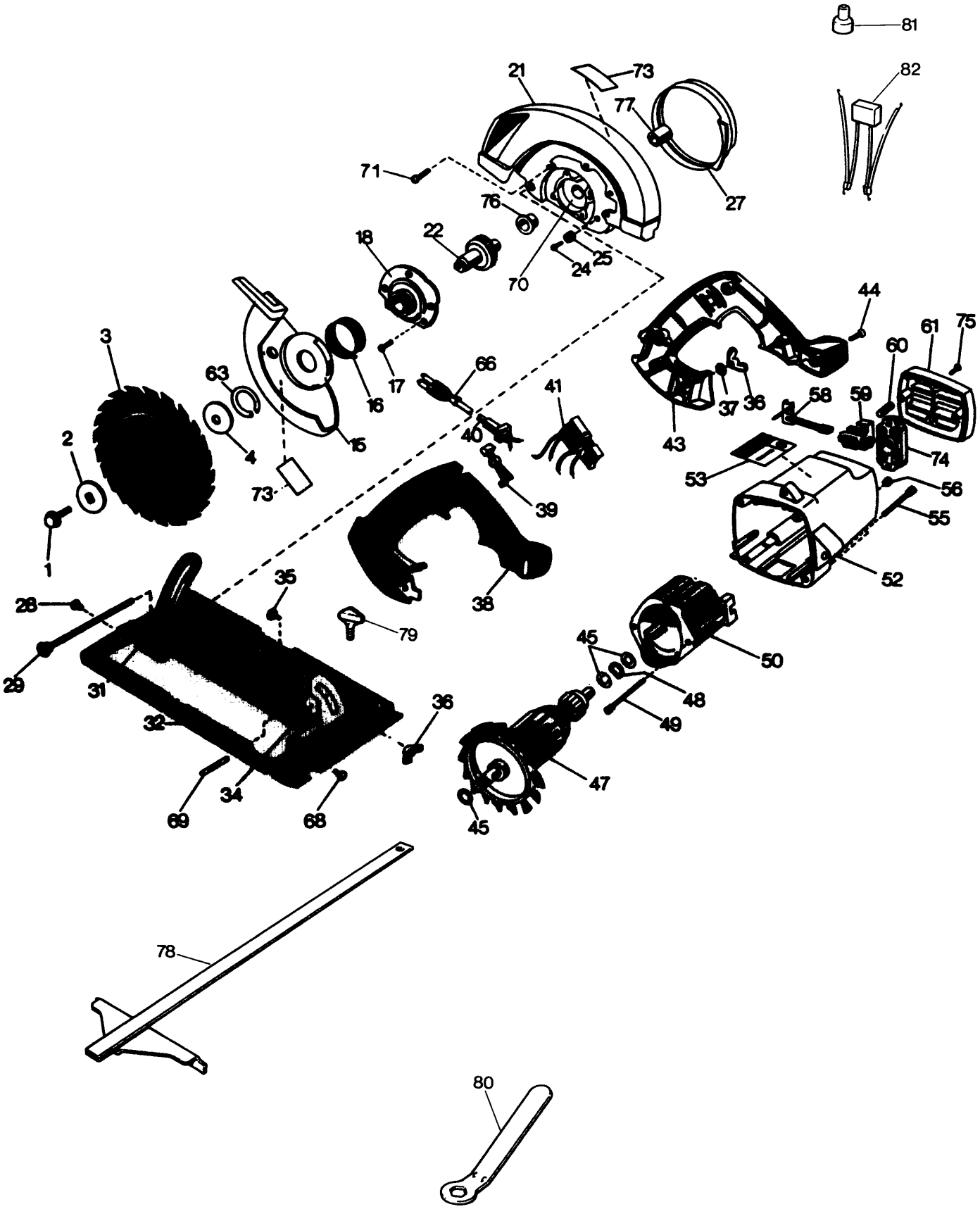

D162.tif

KREISSÄGE 7308-47---A TYPE 4

Pos.	Nr	Ersatzteilnummer	Beschreibung	Preis	Variants
1	1	70907-00	SCHRAUBE		
2	1	131404-01	KLAMMER		
4	1	000000-00	NICHT MEHR LIEFERBAR		
15	1	000000-00	NICHT MEHR LIEFERBAR		
16	1	151918-00	FEDER		
18	1	000000-00	NICHT MEHR LIEFERBAR		
24	1	000000-00	NICHT MEHR LIEFERBAR		
25	1	000000-00	NICHT MEHR LIEFERBAR		
27	1	000000-00	NICHT MEHR LIEFERBAR		
28	1	000000-00	NICHT MEHR LIEFERBAR		
29	1	679139-00	SCHRAUBE		
31	1	95100-19	SCHUH		
34	1	95100-19	SCHUH		
35	1	38910-00	SCHRAUBE		
36	2	000000-00	NICHT MEHR LIEFERBAR		
40	1	000000-00	NICHT MEHR LIEFERBAR		
41	1	380779-00	SCHALTER		
44	6	330019-14	SCHRAUBE		
45	3	87212-00	FIBERSCHEIBE		
48	1	000000-00	NICHT MEHR LIEFERBAR		
49	2	000000-00	NICHT MEHR LIEFERBAR		
50	1	000000-00	NICHT MEHR LIEFERBAR		
52	1	000000-00	NICHT MEHR LIEFERBAR		
55	4	142881-00	SCHRAUBE		
56	2	000000-00	NICHT MEHR LIEFERBAR		
58	2	132254-07	KOHLEHALTER		
59	2	000000-00	NICHT MEHR LIEFERBAR		
60	2	87205-00	STECKER		
61	1	87108-00	ENDKAPPE		
68	1	72354-00	NIETE		
73	2	133346-00	SCHILD		
74	1	000000-00	NICHT MEHR LIEFERBAR		
75	2	330019-14	SCHRAUBE		
78	1	132144-00	ANSCHLAG		
79	1	73199-00	SCHRAUBE		
81	2	000000-00	NICHT MEHR LIEFERBAR		

R10104

7308 und 7308-47, Kreiss ä gen

Achtung: Teil 50, Feld, enth ä lt Teile 49, Schraube und 56, Mutter.

Wenn Artikel Nr. 18 oder 70 vom Typ 1 ben ö tigt werden, dann Artikel 5, 18, 21, 24, 25, 70, 71 vom Typ 2 verwenden.