KREISSGE KS864-----A TYPE 1

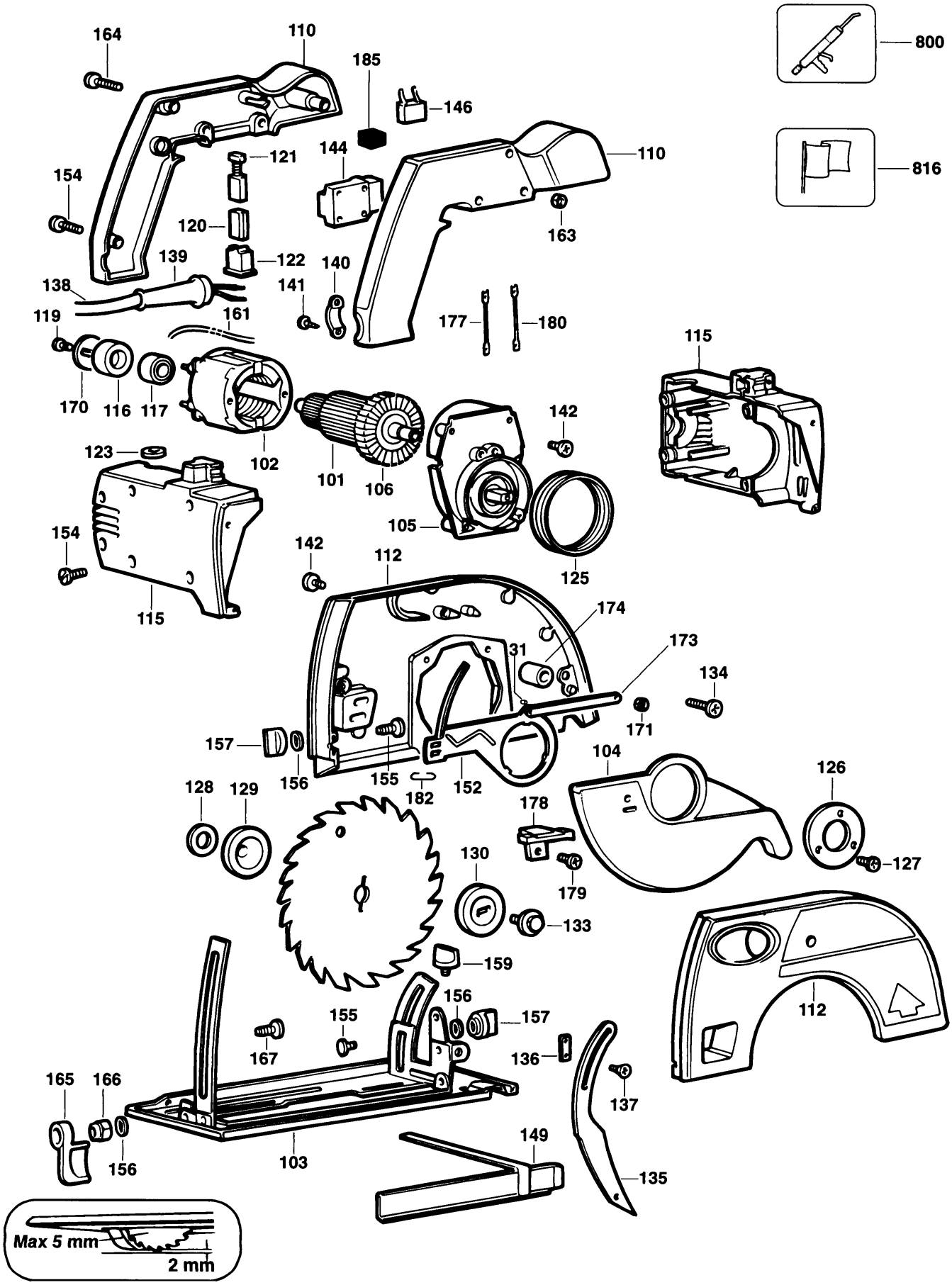

E10940.tif

KREISSGE KS864-----A TYPE 1

Pos. Nr		Ersatzteilnummer	Beschreibung	Preis	Variants
101	1	368877-02	ANKER ZSB		
102	1	373008-03	FELD 230V		
103	1	000000-00	NICHT MEHR LIEFERBAR		
104	1	000000-00	NICHT MEHR LIEFERBAR		
105	1	879348	GETRIEBE ZSB		
106	1	000000-00	NICHT MEHR LIEFERBAR		
110	1	572283-00	GRIFF		
112	1	000000-00	NICHT MEHR LIEFERBAR		
115	1	322841-00	GEHAEUSE		
116	1	870052	HUELSE		
117	1	330003-31	KUGELLAGER		
119	1	911276	SCHRAUBE		
120	2	321337	KOHLEHALTER		
121	2	321338	KOHLE		
122	2	321328	EINSATZ		
123	2	321345	KOHLEKAPPE		
125	1	914816	FEDER		
126	1	000000-00	NICHT MEHR LIEFERBAR		
127	3	000000-00	NICHT MEHR LIEFERBAR		
128	1	910623	UNTERLEGSCHEIBE		
129	1	911627	FLANSCH		
130	1	911795	FLANSCH		
131	1	000000-00	NICHT MEHR LIEFERBAR		
133	1	911760	SCHRAUBE		
134	4	324006-02	SCHRAUBE		
135	1	000000-00	NICHT MEHR LIEFERBAR		
136	1	000000-00	NICHT MEHR LIEFERBAR		
137	2	000000-00	NICHT MEHR LIEFERBAR		
138	1	589164-08	KABELSATZ		GB
138	1	589164-08	KABELSATZ		IE
138	1	589164-08	KABELSATZ		KW
138	1	330080-05	KABELSATZ		IT
138	1	747032-10	KABELSATZ (EURO)		ZA
138	1	747032-10	KABELSATZ (EURO)		NO
138	1	747032-10	KABELSATZ (EURO)		PT
138	1	747032-10	KABELSATZ (EURO)		SE
138	1	747032-10	KABELSATZ (EURO)		FR
138	1	747032-10	KABELSATZ (EURO)		GR
138	1	747032-10	KABELSATZ (EURO)		NL
138	1	747032-10	KABELSATZ (EURO)		DK
138	1	747032-10	KABELSATZ (EURO)		ES
138	1	747032-10	KABELSATZ (EURO)		FI
138	1	747032-10	KABELSATZ (EURO)		AT
138	1	747032-10	KABELSATZ (EURO)		BE
138	1	747032-10	KABELSATZ (EURO)		DE
138	1	747034-10	KABELSATZ		CH
139	1	916969	SCHUTZ		
140	1	910556	KABELKLEMME		
141	2	894748	SCHRAUBE		
142	3	324006-00	SCHRAUBE		
144	1	322001	SCHALTER		
146	1	000000-00	NICHT MEHR LIEFERBAR		
149	1	321561	ANSCHLAG		
152	1	000000-00	NICHT MEHR LIEFERBAR		
154	9	747329	SCHRAUBE		
155	2	000000-00	NICHT MEHR LIEFERBAR		
156	3	330016-07	UNTERLEGSCHEIBE		
157	2	000000-00	NICHT MEHR LIEFERBAR		

KREISSGE KS864-----A TYPE 1

159	1	322320	KNOPF
161	2	321354	LITZE 70MM
163	2	322319	MUTTER
164	2	000000-00	NICHT MEHR LIEFERBAR
165	1	000000-00	NICHT MEHR LIEFERBAR
166	1	000000-00	NICHT MEHR LIEFERBAR
167	1	000000-00	NICHT MEHR LIEFERBAR
170	1	870405	UNTERLEGSCHEIBE
171	1	000000-00	NICHT MEHR LIEFERBAR
173	1	000000-00	NICHT MEHR LIEFERBAR
174	1	918366	GUMMI
177	1	000000-00	NICHT MEHR LIEFERBAR
178	1	322462	LASCHE
179	1	000000-00	NICHT MEHR LIEFERBAR
180	1	878846	LITZE 360MM
182	1	000000-00	NICHT MEHR LIEFERBAR
185	2	000000-00	NICHT MEHR LIEFERBAR
800 GMS	1	870889-02	FETT, LUBRICANT, 100
816	1	000000-00	NICHT MEHR LIEFERBAR

R10048

KS227, KS840, KS846, KS846N, KS850, KS850N, KS855, KS855N, KS864, KS865, KS865E, KS865N, 374456N.

Kreiss ä gen

Bemerkungen

Merken Sie sich die Position der Feder hinter den Blattschutzvorrichtungen und der Abdeckplatte. Entfernen Sie die Abdeckplatte sorgf ä ltig.

Sorgen Sie immer daf ü r, da ß der Spaltkeil korrekt, mit nicht mehr als 5 mm Freiraum zum S ä geblatt und mit einer Spitze, die nicht mehr als 2 mm zur ü ckbleibt, installiert wird; siehe Servicezeichnung.

KS846 KS850 KS855 KS865 KS865 KS865E
Der Anker, Teil 101, enth ä lt Teile 106, 116, 117, 119 und 170.

Getriebeschmierfett Paragon EP 1/2 2 g.

KS227 und KS840
220 V Anker-Kaltwiderstand 6,0 Ohm
240 V Anker-Kaltwiderstand 7,5 Ohm

220/240 V Feld-Kaltwiderstand 3,3 Ohm

KS846, KS850, KS850N, KS855, KS855N, KS864, KS865, KS865E, KS864N, und 374456N.
Anker-Kaltwiderstand 2,5 Ohm
Feld-Kaltwiderstand 1,7 Ohm

Einf ü hrende Bemerkungen zu KS227 und KS840 Typ 1A
M57 bis G57 globale Motoren (gr ö ß er). Nicht austauschbar durch Motoren vom Typ 1.
Modifiziertes Geh ä use (115) f ü r neue Motoren. K ö nnen auf Ausf ü hrung vom Typ 1 verwendet werden.