SCHRAUBENDREHER P7314-----A

TYPE 1

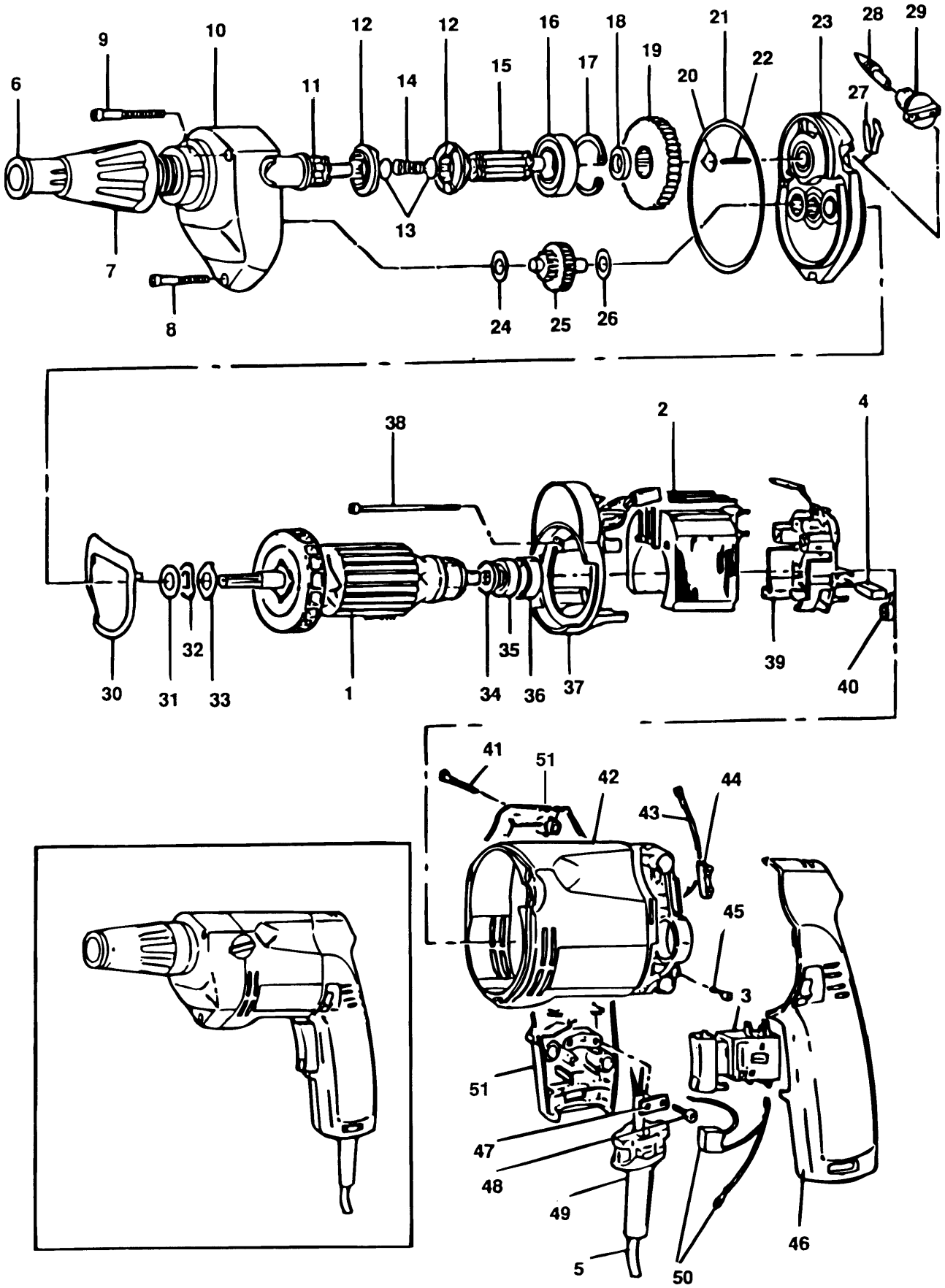

E9093.tif

SCHRAUBENDREHER P7314-----A

TYPE 1

Pos.	Nr	Ersatzteilnummer	Beschreibung	Preis	Variants	
1	1	000000-00	NICHT MEHR LIEFERBAR			AE-MX-PA-VE 115V
1	1	000000-00	NICHT MEHR LIEFERBAR		PT	
1	1	000000-00	NICHT MEHR LIEFERBAR		SG	
1	1	000000-00	NICHT MEHR LIEFERBAR		ZA	
1	1	000000-00	NICHT MEHR LIEFERBAR		LU	
1	1	000000-00	NICHT MEHR LIEFERBAR		NL	
1	1	000000-00	NICHT MEHR LIEFERBAR		PA	
1	1	000000-00	NICHT MEHR LIEFERBAR		ES	
1	1	000000-00	NICHT MEHR LIEFERBAR		IL	
1	1	000000-00	NICHT MEHR LIEFERBAR		IT	
1	1	000000-00	NICHT MEHR LIEFERBAR		BE	
1	1	000000-00	NICHT MEHR LIEFERBAR		CL	
1	1	000000-00	NICHT MEHR LIEFERBAR		DE	
1	1	000000-00	NICHT MEHR LIEFERBAR		AE	
1	1	000000-00	NICHT MEHR LIEFERBAR		AR	
1	1	000000-00	NICHT MEHR LIEFERBAR		AT	
1	1	000000-00	NICHT MEHR LIEFERBAR			SG 115V
2	1	000000-00	NICHT MEHR LIEFERBAR			SG 115V
2	1	000000-00	NICHT MEHR LIEFERBAR			AE-MX-PA-VE 115V
2	1	000000-00	NICHT MEHR LIEFERBAR		PT	
2	1	000000-00	NICHT MEHR LIEFERBAR		SG	
2	1	000000-00	NICHT MEHR LIEFERBAR		ZA	
2	1	000000-00	NICHT MEHR LIEFERBAR		LU	
2	1	000000-00	NICHT MEHR LIEFERBAR		NL	
2	1	000000-00	NICHT MEHR LIEFERBAR		PA	
2	1	000000-00	NICHT MEHR LIEFERBAR		ES	
2	1	000000-00	NICHT MEHR LIEFERBAR		IL	
2	1	000000-00	NICHT MEHR LIEFERBAR		IT	
2	1	000000-00	NICHT MEHR LIEFERBAR		BE	
2	1	000000-00	NICHT MEHR LIEFERBAR		CL	
2	1	000000-00	NICHT MEHR LIEFERBAR		DE	
2	1	000000-00	NICHT MEHR LIEFERBAR		AE	
2	1	000000-00	NICHT MEHR LIEFERBAR		AR	
2	1	000000-00	NICHT MEHR LIEFERBAR		AT	
4	2	932047	KOHLE			SG 115V
4	2	932047	KOHLE			AE-MX-PA-VE 115V
4	2	931235-00	KOHLE 230V		PT	
4	2	931235-00	KOHLE 230V		SG	
4	2	931235-00	KOHLE 230V		ZA	
4	2	931235-00	KOHLE 230V		LU	
4	2	931235-00	KOHLE 230V		NL	
4	2	931235-00	KOHLE 230V		PA	
4	2	931235-00	KOHLE 230V		ES	
4	2	931235-00	KOHLE 230V		IL	
4	2	931235-00	KOHLE 230V		IT	
4	2	931235-00	KOHLE 230V		BE	
4	2	931235-00	KOHLE 230V		CL	
4	2	931235-00	KOHLE 230V		DE	
4	2	931235-00	KOHLE 230V		AE	
4	2	931235-00	KOHLE 230V		AR	
4	2	931235-00	KOHLE 230V		AT	
5	1	000000-00	NICHT MEHR LIEFERBAR		PT	
5	1	000000-00	NICHT MEHR LIEFERBAR		SG	
5	1	000000-00	NICHT MEHR LIEFERBAR		ZA	
5	1	000000-00	NICHT MEHR LIEFERBAR		LU	
5	1	000000-00	NICHT MEHR LIEFERBAR		NL	
5	1	000000-00	NICHT MEHR LIEFERBAR		PA	
5	1	000000-00	NICHT MEHR LIEFERBAR		BE	

SCHRAUBENDREHER P7314-----A

TYPE 1

BLACK & DECKER

5	1	000000-00	NICHT MEHR LIEFERBAR	DE	
5	1	000000-00	NICHT MEHR LIEFERBAR	ES	
5	1	000000-00	NICHT MEHR LIEFERBAR	AE	
5	1	000000-00	NICHT MEHR LIEFERBAR	AR	
5	1	000000-00	NICHT MEHR LIEFERBAR	AT	
5	1	000000-00	NICHT MEHR LIEFERBAR		SG 115V
5	1	000000-00	NICHT MEHR LIEFERBAR		AE-MX-PA-VE 115V
5	1	000000-00	NICHT MEHR LIEFERBAR	IT	
5	1	932958	KABEL	CL	
5	1	932958	KABEL	IL	
6	1	000000-00	NICHT MEHR LIEFERBAR		
7	1	000000-00	NICHT MEHR LIEFERBAR		
8	1	931297-00	SCHRAUBE		
9	2	931298	SCHRAUBE		
10	1	000000-00	NICHT MEHR LIEFERBAR		
11	1	000000-00	NICHT MEHR LIEFERBAR		
12	2	000000-00	NICHT MEHR LIEFERBAR		
13	2	000000-00	NICHT MEHR LIEFERBAR		
14	1	000000-00	NICHT MEHR LIEFERBAR		
15	1	000000-00	NICHT MEHR LIEFERBAR		
16	1	000000-00	NICHT MEHR LIEFERBAR		
17	1	000000-00	NICHT MEHR LIEFERBAR		
18	1	000000-00	NICHT MEHR LIEFERBAR		
19	1	000000-00	NICHT MEHR LIEFERBAR		
20	1	000000-00	NICHT MEHR LIEFERBAR		
21	1	000000-00	NICHT MEHR LIEFERBAR		
22	1	000000-00	NICHT MEHR LIEFERBAR		
23	1	000000-00	NICHT MEHR LIEFERBAR		
24	1	000000-00	NICHT MEHR LIEFERBAR		
25	1	000000-00	NICHT MEHR LIEFERBAR		
26	1	930102-00	UNTERLEGSCHEIBE		
27	1	933021	FEDER		
28	1	000000-00	NICHT MEHR LIEFERBAR		
29	1	000000-00	NICHT MEHR LIEFERBAR		
30	1	000000-00	NICHT MEHR LIEFERBAR		
31	1	000000-00	NICHT MEHR LIEFERBAR		
32	1	000000-00	NICHT MEHR LIEFERBAR		
33	1	000000-00	NICHT MEHR LIEFERBAR		
34	1	000000-00	NICHT MEHR LIEFERBAR		
35	1	330003-02	KUGELLAGER		
36	1	930275-00	HUELSE		
37	1	000000-00	NICHT MEHR LIEFERBAR	PT	
37	1	000000-00	NICHT MEHR LIEFERBAR	SG	
37	1	000000-00	NICHT MEHR LIEFERBAR	ZA	
37	1	000000-00	NICHT MEHR LIEFERBAR	LU	
37	1	000000-00	NICHT MEHR LIEFERBAR	NL	
37	1	000000-00	NICHT MEHR LIEFERBAR	PA	
37	1	000000-00	NICHT MEHR LIEFERBAR	ES	
37	1	000000-00	NICHT MEHR LIEFERBAR	IL	
37	1	000000-00	NICHT MEHR LIEFERBAR	IT	
37	1	000000-00	NICHT MEHR LIEFERBAR	BE	
37	1	000000-00	NICHT MEHR LIEFERBAR	CL	
37	1	000000-00	NICHT MEHR LIEFERBAR	DE	
37	1	000000-00	NICHT MEHR LIEFERBAR	AE	
37	1	000000-00	NICHT MEHR LIEFERBAR	AR	
37	1	000000-00	NICHT MEHR LIEFERBAR	AT	
37	1	000000-00	NICHT MEHR LIEFERBAR		SG 115V
37	1	000000-00	NICHT MEHR LIEFERBAR		AE-MX-PA-VE 115V
38	2	000000-00	NICHT MEHR LIEFERBAR		
39	1	000000-00	NICHT MEHR LIEFERBAR	PT	

SCHRAUBENDREHER P7314-----A

TYPE 1

BLACK & DECKER

39	1	000000-00	NICHT MEHR LIEFERBAR	SG	
39	1	000000-00	NICHT MEHR LIEFERBAR	ZA	
39	1	000000-00	NICHT MEHR LIEFERBAR	LU	
39	1	000000-00	NICHT MEHR LIEFERBAR	NL	
39	1	000000-00	NICHT MEHR LIEFERBAR	PA	
39	1	000000-00	NICHT MEHR LIEFERBAR	ES	
39	1	000000-00	NICHT MEHR LIEFERBAR	IL	
39	1	000000-00	NICHT MEHR LIEFERBAR	IT	
39	1	000000-00	NICHT MEHR LIEFERBAR	BE	
39	1	000000-00	NICHT MEHR LIEFERBAR	CL	
39	1	000000-00	NICHT MEHR LIEFERBAR	DE	
39	1	000000-00	NICHT MEHR LIEFERBAR	AE	
39	1	000000-00	NICHT MEHR LIEFERBAR	AR	
39	1	000000-00	NICHT MEHR LIEFERBAR	AT	
39	1	000000-00	NICHT MEHR LIEFERBAR		SG 115V
39	1	000000-00	NICHT MEHR LIEFERBAR		AE-MX-PA-VE 115V
40	2	931221-00	FEDER		
41	4	930079-01	SCHRAUBE		
42	1	000000-00	NICHT MEHR LIEFERBAR		
43	1	000000-00	NICHT MEHR LIEFERBAR	PT	
43	1	000000-00	NICHT MEHR LIEFERBAR	SG	
43	1	000000-00	NICHT MEHR LIEFERBAR	ZA	
43	1	000000-00	NICHT MEHR LIEFERBAR	LU	
43	1	000000-00	NICHT MEHR LIEFERBAR	NL	
43	1	000000-00	NICHT MEHR LIEFERBAR	PA	
43	1	000000-00	NICHT MEHR LIEFERBAR	ES	
43	1	000000-00	NICHT MEHR LIEFERBAR	IL	
43	1	000000-00	NICHT MEHR LIEFERBAR	IT	
43	1	000000-00	NICHT MEHR LIEFERBAR	BE	
43	1	000000-00	NICHT MEHR LIEFERBAR	CL	
43	1	000000-00	NICHT MEHR LIEFERBAR	DE	
43	1	000000-00	NICHT MEHR LIEFERBAR	AE	
43	1	000000-00	NICHT MEHR LIEFERBAR	AR	
43	1	000000-00	NICHT MEHR LIEFERBAR	AT	
43	1	000000-00	NICHT MEHR LIEFERBAR		SG 115V
43	1	000000-00	NICHT MEHR LIEFERBAR		AE-MX-PA-VE 115V
44	1	000000-00	NICHT MEHR LIEFERBAR		
45	1	000000-00	NICHT MEHR LIEFERBAR		
46	1	000000-00	NICHT MEHR LIEFERBAR		
47	1	930103-00	KABELKLEMME		
48	2	930276	SCHRAUBE		
49	1	931113-00	KABELTUELLE		SG 115V
49	1	931113-00	KABELTUELLE		AE-MX-PA-VE 115V
49	1	931113-00	KABELTUELLE	ZA	
49	1	931113-00	KABELTUELLE	PA	
49	1	931113-00	KABELTUELLE	PT	
49	1	931113-00	KABELTUELLE	SG	
49	1	931113-00	KABELTUELLE	IT	
49	1	931113-00	KABELTUELLE	LU	
49	1	931113-00	KABELTUELLE	NL	
49	1	931113-00	KABELTUELLE	BE	
49	1	931113-00	KABELTUELLE	DE	
49	1	931113-00	KABELTUELLE	ES	
49	1	931113-00	KABELTUELLE	AE	
49	1	931113-00	KABELTUELLE	AR	
49	1	931113-00	KABELTUELLE	AT	
49	1	000000-00	NICHT MEHR LIEFERBAR	CL	
49	1	000000-00	NICHT MEHR LIEFERBAR	IL	
50	1	000000-00	NICHT MEHR LIEFERBAR		
51	1	000000-00	NICHT MEHR LIEFERBAR		

SCHRAUBENDREHER P7314-----A

TYPE 1

60	1	000000-00	NICHT MEHR LIEFERBAR	PARTS NOT DRAWN
61	1	932988	SPRENGRING	PARTS NOT DRAWN