TISCHSCHLEIFMASCHINE

P7518A----A TYPE 1

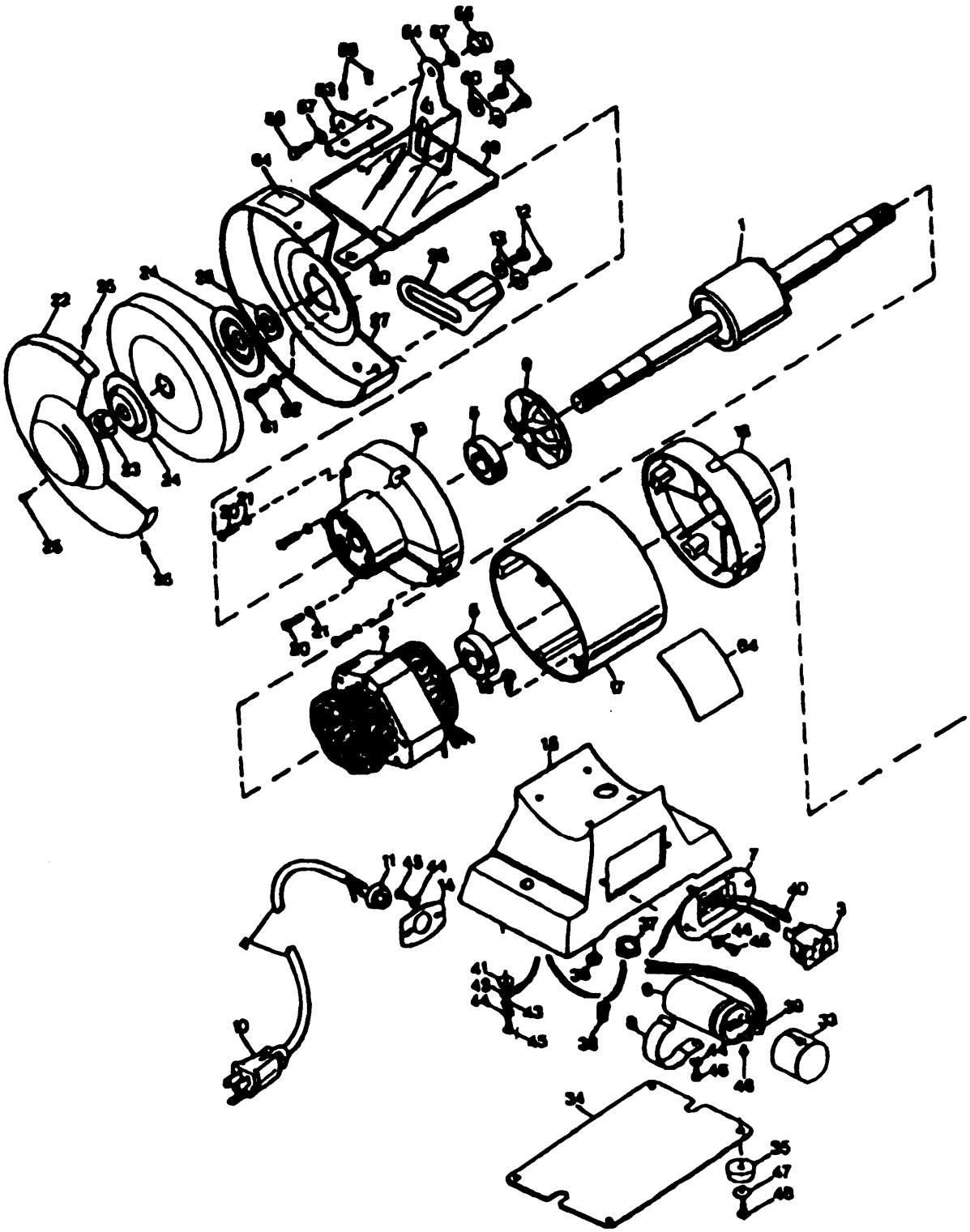

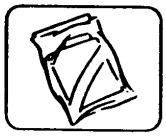
846

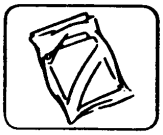
847

848

E9169.tif

TISCHSCHLEIFMASCHINE

P7518A----A TYPE 1

BLACK & DECKER

Pos. Nr		Ersatzteilnummer	Beschreibung	Preis	Variants
1	1	761333-00	ANKER		
2	1	761334-00	FELD		
4	1	761336-00	KABELSATZ		
5	2	330003-16	KUGELLAGER		
6	1	000000-00	NICHT MEHR LIEFERBAR		
7	1	761339-00	PLATTE		
8	1	761340-00	KLIP		
9	1	000000-00	NICHT MEHR LIEFERBAR		
10	1	234900-01	STECKER		
11	1	761341-00	BUCHSE		
12	4	99185-06	SCHRAUBE		
13	4	761343-00	UNTERLEGSCHEIBE		
14	1	761344-00	BUCHSE		
15	1	761345-00	BODEN		
16	4	679647-00	SCHRAUBE		
17	1	761346-00	GEHAEUSE		
18	1	761347-00	KUGELLAGER		
19	1	761348-00	KUGELLAGER		
20	8	679665-00	SCHRAUBE		
21	8	761349-00	SCHEIBE		
22	1	143126-00	ABDECKUNG LINKS		
23	1	2942-00	MUTTER		
24	4	761351-00	SCHEIBENKLEMME		
25	6	761352-00	SCHRAUBE		
26	2	761353-00	DISTANZSCHEIBE		
27	1	143128-00	SCHUTZ LINKS		
28	1	761354-00	MASCH.AUFL. LINKS		
29	1	143125-00	ABDECKUNG		
30	1	2941-00	MUTTER		
31	1	143127-00	SCHUTZ RECHTS		
32	1	761356-00	MASCH.AUFL. RECHTS		
33	1	761357-00	ABDECKUNG		
34	1	679650-00	BODENPLATTE		
35	4	679653-00	FUSS		
36	4	679649-00	MUTTER		
37	1	000000-00	NICHT MEHR LIEFERBAR		
38	3	761359-00	MUTTER		
39	2	761360-00	ANSCHLUSSKLEMME		
40	2	761361-00	SCHALTERBLOCK		
41	1	679660-00	KLAMMER		
43	1	761363-00	UNTERLEGSCHEIBE		
44	6	679641-00	SCHEIBE		
45	6	679642-00	SCHRAUBE		
46	2	761364-00	SCHRAUBE (VORL.)		
47	4	761365-00	UNTERLEGSCHEIBE		
48	4	679652-00	SCHRAUBE		
49	2	761366-00	SCHIRM		
50	2	761367-00	PLATTE		
51	1	000000-00	NICHT MEHR LIEFERBAR		
52	1	761369-00	MUTTER		
53	1	000000-00	NICHT MEHR LIEFERBAR		
54	1	000000-00	NICHT MEHR LIEFERBAR		
55	2	000000-00	NICHT MEHR LIEFERBAR		
56	4	761373-00	SCHRAUBE		
57	4	761374-00	SCHEIBE		
58	2	761375-00	SCHRAUBE (VORL.)		
59	4	000000-00	NICHT MEHR LIEFERBAR		
61	6	679667-00	SCHRAUBE (VORL.)		

TISCHSCHLEIFMASCHINE

P7518A----A TYPE 1

62	6	761378-00	SCHEIBE
63	2	143331-00	SCHILD
64	1	143558-00	TYPENSCHILD
846	1	761379	TEILEBEUTEL
847	1	761384	TEILEBEUTEL
848	1	761385	TEILEBEUTEL

TISCHSCHLEIFMASCHINE

P7518A----A

R10790

Wellendurchmesser 15 mm .

Schleifscheiben sind Zubeh ö r.