WINKELSCHLEIFER BD14------A

TYPE 1

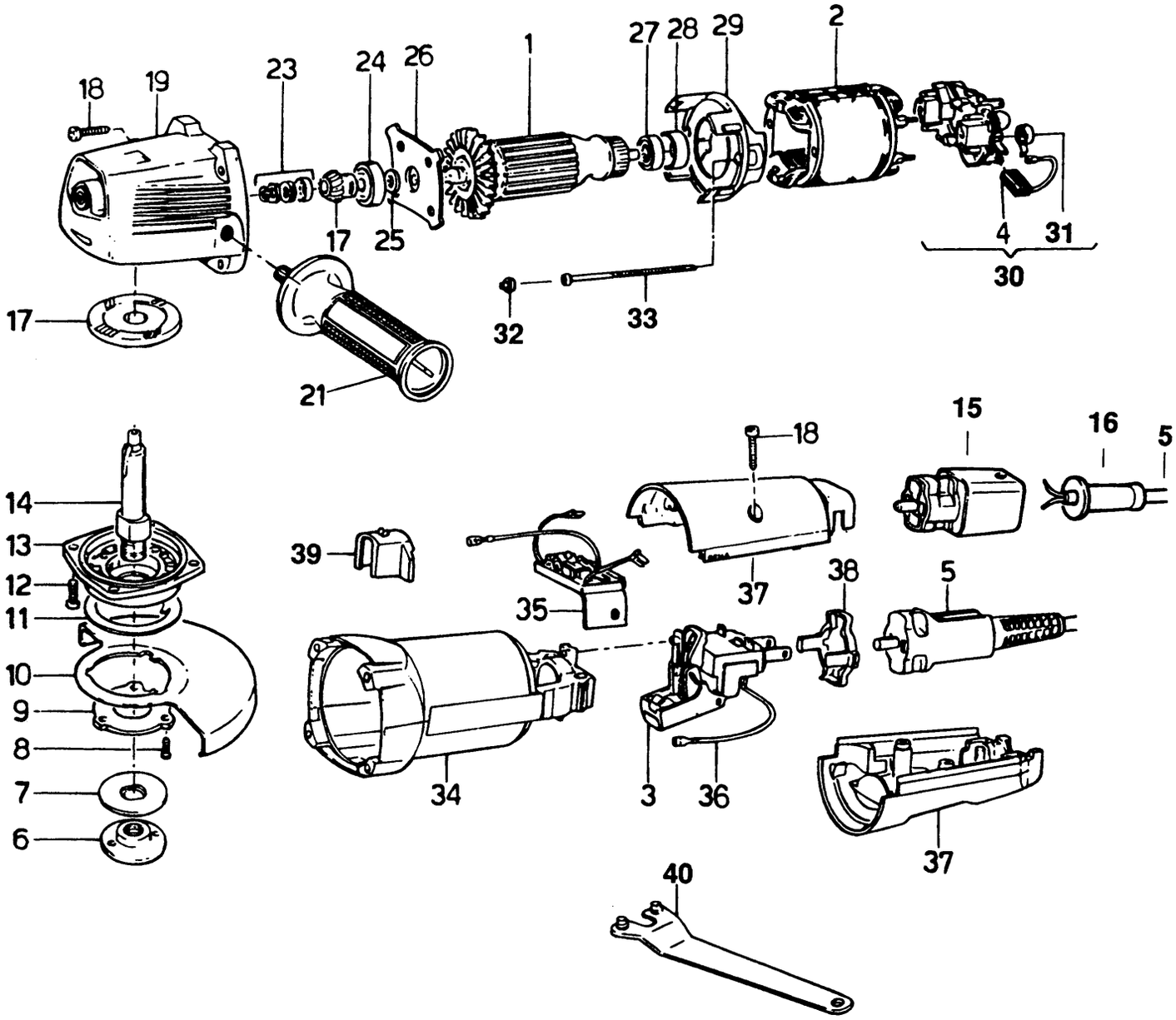

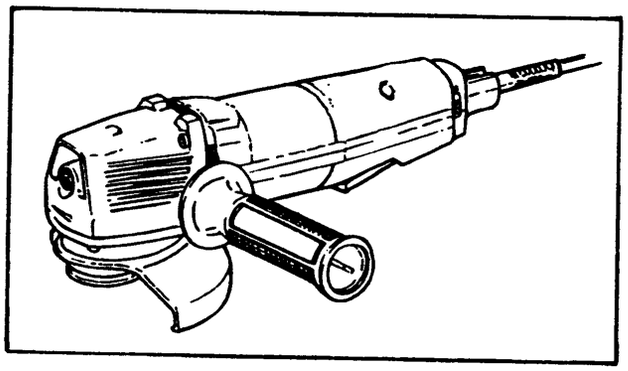

E9662.tif

WINKELSCHLEIFER BD14------A

TYPE 1

Item Nu	Quantity	Part Number	Description
1	1	936958	ANKER
2	1	000000-00	NICHT MEHR LIEFERBAR
3	1	939583	SCHALTER
3	1	939583	SCHALTER
3	1	939583	SCHALTER
3	1	939583	SCHALTER
3	1	939583	SCHALTER
3	1	939583	SCHALTER
3	1	939583	SCHALTER
3	1	939583	SCHALTER
3	1	939583	SCHALTER
3	1	939583	SCHALTER
4	2	939539-01	ABSCHALTKOHLE
5	1	330048-07	KABELSATZ (EURO)
5	1	330048-07	KABELSATZ (EURO)
5	1	330048-07	KABELSATZ (EURO)
5	1	330048-07	KABELSATZ (EURO)
6	1	403430-00	AUSSERER FLANSCH
7	1	930771	FLANSCH
8	3	930251-00	SCHRAUBE
10	1	937412	SCHUTZ
11	1	938272	RING
12	4	930770-00	SCHRAUBE
13	1	944055	GETR.GEH. ABD. ZSB
14	1	930739	SPINDEL
15	1	000000-00	NICHT MEHR LIEFERBAR
15	1	000000-00	NICHT MEHR LIEFERBAR
15	1	000000-00	NICHT MEHR LIEFERBAR
15	1	000000-00	NICHT MEHR LIEFERBAR
16	1	330005-01	KABELTUELLE
16	1	330005-01	KABELTUELLE
16	1	330005-01	KABELTUELLE
16	1	330005-01	KABELTUELLE
17	1	932592	GETRIEBE + ZW.GETR
18	6	930079-00	SCHRAUBE
19	1	000000-00	NICHT MEHR LIEFERBAR
23	1	937668	SICHERH.RING ZSB
24	1	330003-36	LAGER
25	1	930753-00	UNTERLEGSCHEIBE
27	1	330003-34	LAGER
28	1	930029-00	LAGERHALTER
29	1	930751	ABDECKUNG
30	1	000000-00	NICHT MEHR LIEFERBAR
31	2	930090-00	KOHLEFEDER
32	2	933657-00	KAPPE
33	2	930077-00	SCHRAUBE
34	1	000000-00	NICHT MEHR LIEFERBAR
35	1	000000-00	NICHT MEHR LIEFERBAR
36	1	930728-00	LITZE
37	1	000000-00	NICHT MEHR LIEFERBAR
38	1	000000-00	NICHT MEHR LIEFERBAR
39	1	939246	KAPPE
40	1	947830-06	SPEZIALSCHLUESSEL