www.ersatzteil-service.de www.ersatzteilplan.de

ECHO Motorgeräte

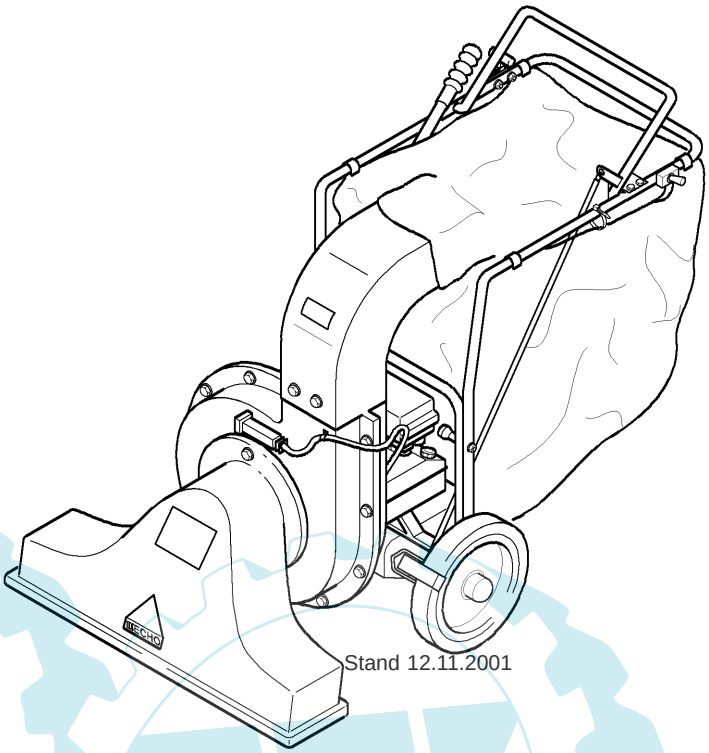

Stand 12.11.2001

ERSATZTEILLISTE

Laubsauger
ES-310

ECHO-Motorgeräte
Vertrieb Deutschland GmbH
Otto-Schott-Str. 7

72555 Metzingen

Telefon 07123-1091
Telefax 07123-2589
http://www.echo-shop.de
email:info@echo-shop.de

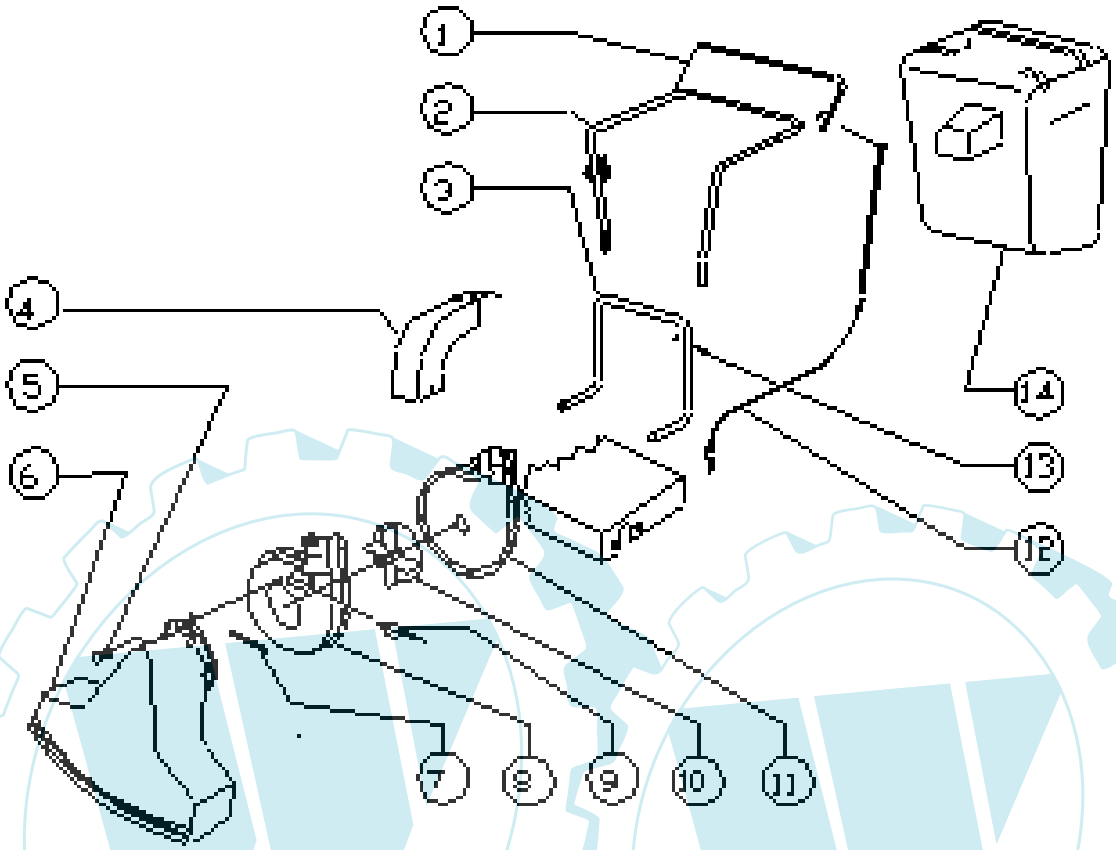

1	11-178AS	Kupplungshebel
2	11-AS76	Führungsholm
3	11-AS131	Gestellrohr
4	11-11ES-150	Bogenstück
5	11-VR9	Befestigungsschraube
6	11-AS33	Saugdüse aus Kunstsoff
7	11-AS1501	Aspiratore
8	11-4ES-150	Gehäuseflansch
9	11-E710	Mikroschalter Kpl.
10	11-312AS	Turbine mit Riemescheibe
11	11-40AS	Gehäusehälfte motorseitig
12	11-AS010	Kupplungszug kpl.
13	11-VR9	Befestigungsschraube
14	11-AS348	Laubfangsack

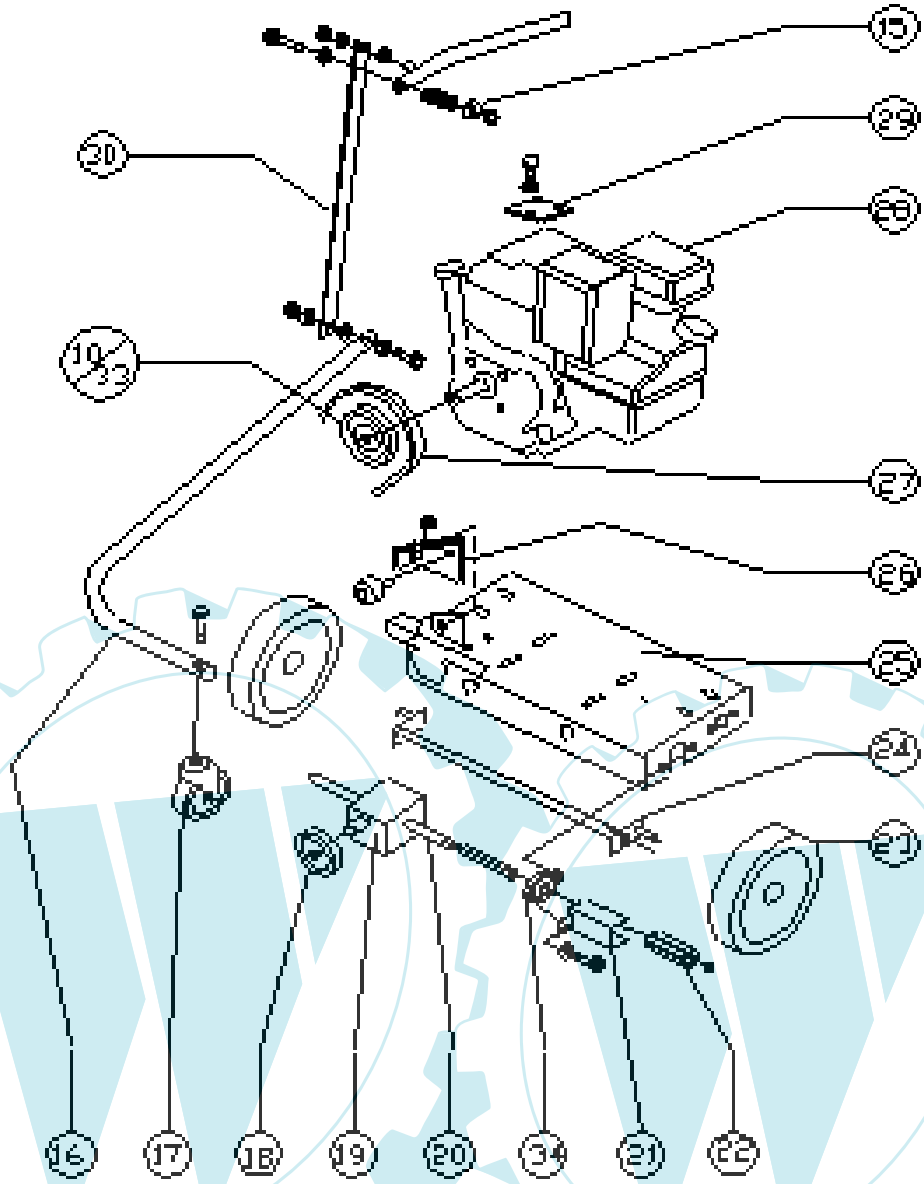

15	11-AS187	Feder
16	11-AS162	Vorderradaufhaengung
17	11-500	Rad
18	11-AS1111	Riemenscheibe
19	11-AS19	Getriebe
20	11-AS25	Antriebswelle
21	11-AS360	Abdeckung fuer Antriebsritzel
22	11-AS123	Antriebsritzel
23	11-K10	Rad
24	11-AS227	Antriebswelle, lange
25	11-AS808	Grundplatte
26	11-AS932	Gehäuse
27	11-A23	Keilriemen A23
28	11-5BR	5 Hp Brigg & Stratton Motor
29	11-ES-31090	Teller
30	11-AS181	Vertikalstange - Radverstellhebel
34	11-BPFL2	Flanschlager

ECHO®

Motorgeräte

die geh'n ran