www.ersatzteil-service.de

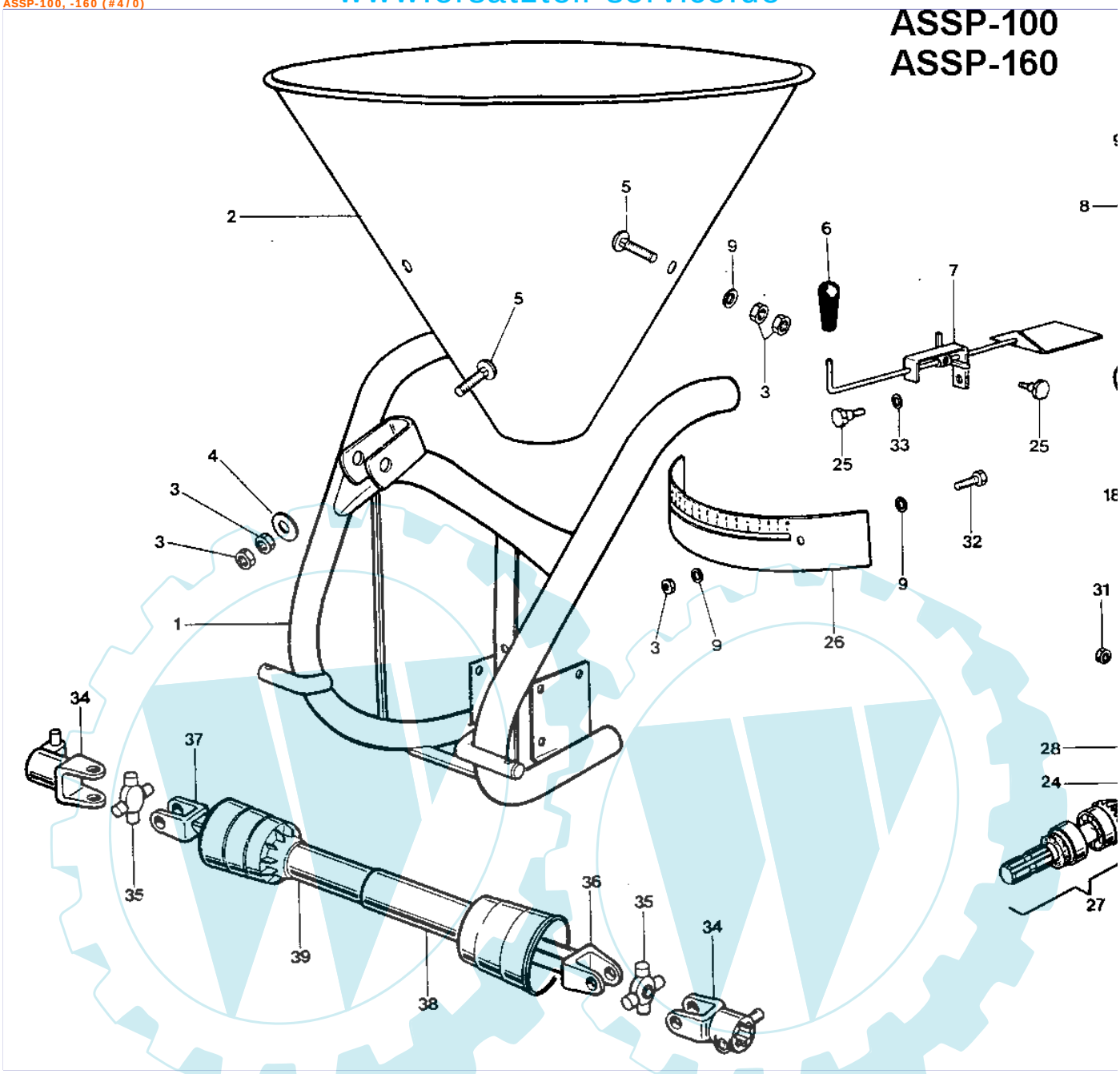

Stückliste:

Ihr Ersatzteilspezialist im Internet

www.ersatzteil-service.de

02	33-03-100-02-00	Trichter ASSP-100	1.0000	
03	36-90649-00008	Mutter M8	1.0000 St	
04	33-04-000-04-00	Scheibe 8x32	1.0000	
05	36-90100-08025	Schraube M8x25	3.0000 St	
06	33-02-000-34-00	Knopf	1.0000 St	
07	33-02-000-19-00	Einstellelement	1.0000 St	
08	36-90650-00008	Mutter M8, selbstsichernd	1.0000 St	
09	36-90700-00008	U-Scheibe U8	8.0000 St	
10	33-03-000-10-00	Rührfinger	1.0000	
11	36-90100-08035	Schraube M8x35, Sechskant	1.0000 St	
12	33-03-000-12-00	Buchse mit Gewinde	1.0000	
13	33-02-000-48-00	Streumengenregulierer	1.0000 St	
14	33-02-000-47-01	Kunststoffmutter M30 BPF	1.0000 St	
15	33-06-000-15-00	Streuteller	1.0000	
16	36-90320-00005	R-Clip R5	1.0000 St	
17	36-90850-25375	Simmerring 25-37-5	1.0000	
18	36-90800-62050	Kugellager 6205	2.0000	
19	OHNE ARTIKELNR.	Ohne ArtNr. oder keine Echo-Artikelnr.	1.0000 St	
20	36-90710-00025	Seegerring 25, außen	1.0000 St	
21	36-90100-10110	Schraube M10x110	3.0000 St	
22	36-90100-08045	Schraube M8x45	3.0000 St	
23	33-04-150-58-01	Gehäuse, rechte Hälfte	1.0000	
24	33-04-150-54-01	Gehäuse, linke Hälfte	1.0000	
25	36-90120-06015	Rändelschraube, M6x15mm	2.0000 St	
26	33-03-000-26-00	Schutz	1.0000	
27	OHNE ARTIKELNR.	Ohne ArtNr. oder keine Echo-Artikelnr.	1.0000 St	
28	36-90649-00008	Mutter M8	3.0000 St	
29	36-90750-00010	Federring F10	3.0000 St	
30	33-04-000-57-00	Scheibe Ø10x21	3.0000 St	
31	36-90649-00010	Mutter M10	3.0000 St	
32	36-90100-08016	Schraube M8x16	2.0000 St	
33	33-03-000-33-00	U-Scheibe Ø6x18	1.0000	
34	33-04-000-21-00	Aufsteckgabel mit Schiebeknopf	2.0000	
35	33-04-000-60-00	Kreuzgarnitur	2.0000	
36	OHNE ARTIKELNR.	Ohne ArtNr. oder keine Echo-Artikelnr.	1.0000 St	
37	OHNE ARTIKELNR.	Ohne ArtNr. oder keine Echo-Artikelnr.	1.0000 St	
38	OHNE ARTIKELNR.	Ohne ArtNr. oder keine Echo-Artikelnr.	1.0000 St	
39	OHNE ARTIKELNR.	Ohne ArtNr. oder keine Echo-Artikelnr.	1.0000 St	
70	33-03-150-60-00	Gelenkwelle	1.0000	
80	33-03-150-71-01	Getriebe kpl.	0.0000	

41 referenz(en)

Ihr Ersatzteilspezialist im Internet