Güde®

94572

Abb.1

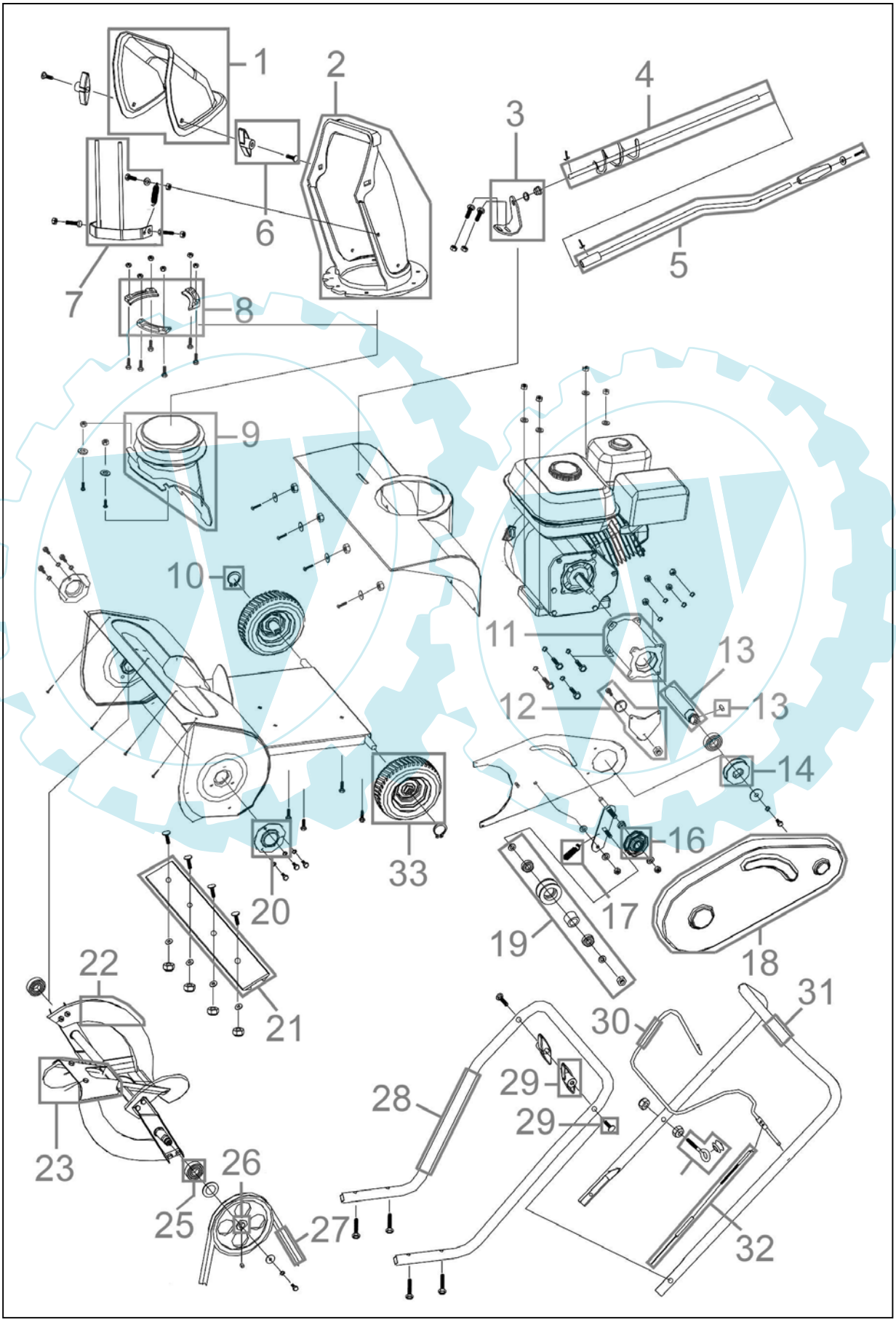

Güde®

94572

Abb.2

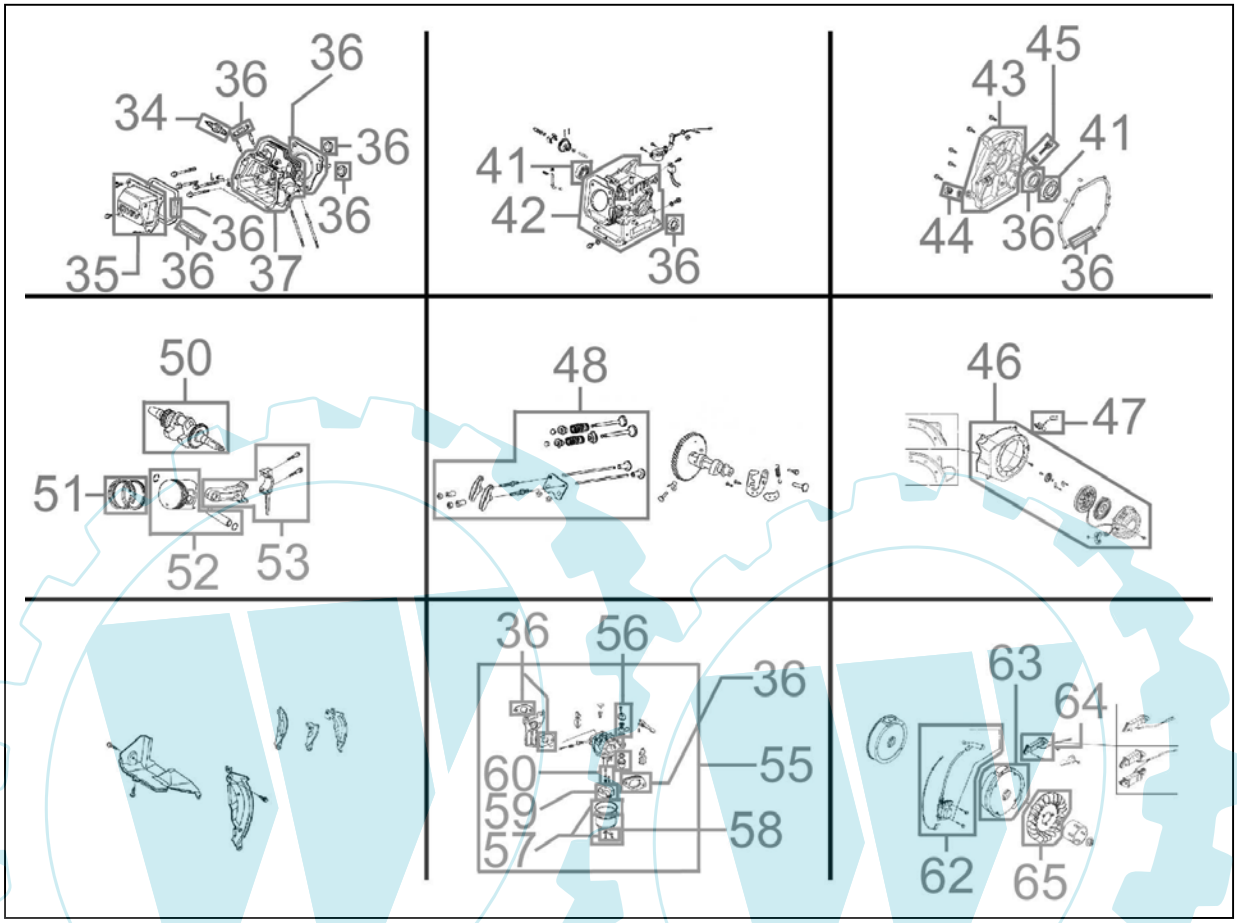

Güde®

94572

Abb.3

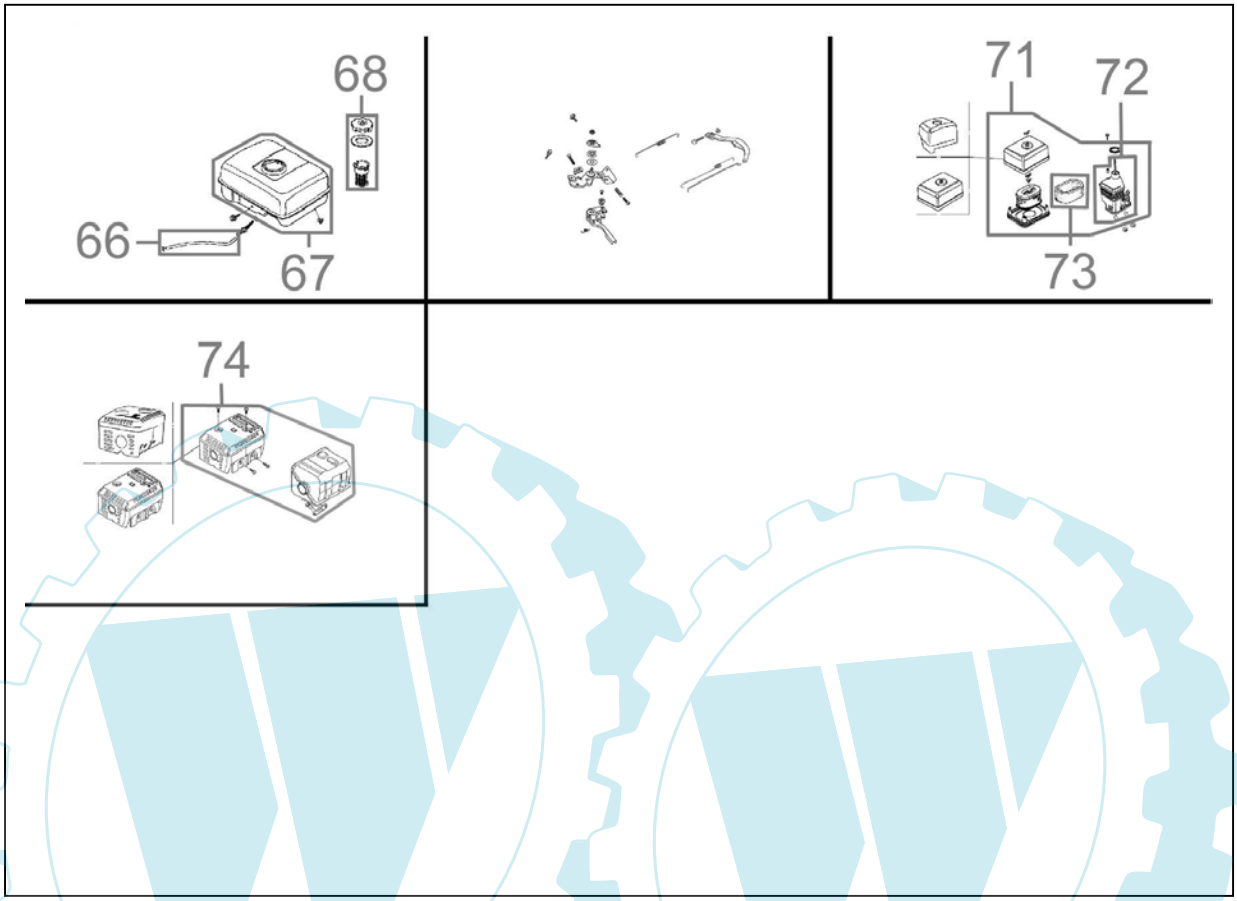

Güde®

94572

Pos.-Nr.	Ersatzteil-Nr.	Bezeichnung Abb.1	Pos.-Nr.	Ersatzteil-Nr.	Bezeichnung Abb.2
001	94572-01001	Oberteil Auswurfschacht	034	94572-01034	Zündkerze
002	94572-01002	Mittelteil Auswurfschacht	035	94572-01035	Ventildeckel
003	94572-01003	Halterung Kurbel	036	94572-01036	Dichtungssatz Motor
004	94572-01004	Unterteil Kurbel	037	94572-01037	Zylinderkopf
005	94572-01005	Oberteil Kurbel	041	94572-01041	Lager
006	94572-01006	Flügelmutter kpl.	042	94572-01042	Zylinder
007	94572-01007	Schutz Auswurfschacht	043	94572-01043	Deckel Kurbelgehäuse
008	94572-01008	Halterung Auswurfschacht	044	94572-01044	Ölstopfen
009	94572-01009	Unterteil Auswurfschacht	045	94572-01045	Ölmessstab
010	94572-01010	Sicherung Rad	046	94572-01046	Anwerfereinheit kpl.
011	94572-01011	Flansch	047	94572-01047	Schalter Motor
012	94572-01012	Umlenkrolle Zug kpl.	048	94572-01048	Ventilsatz kpl.
013	94572-01013	Antriebswelle kpl.	050	94572-01050	Kurbelwelle
014	94572-01014	Riemenscheibe Motor	051	94572-01051	Kolbenringe kpl.
016	94572-01016	Riemenscheibe oben	052	94572-01052	Kolben kpl.
017	94572-01017	Feder	053	94572-01053	Pleuel kpl.
018	94572-01018	Abdeckung	055	94572-01055	Vergaser kpl.
019	94572-01019	Riemenscheibe unten kpl.	056	94572-01056	Benzinhahn kpl.
020	94572-01020	Lagergehäuse	057	94572-01057	Dichtung Schwimmergehäuse
021	94572-01021	Schneide unten	058	94572-01058	Schwimmergehäuse
022	94572-01022	Gummischnecke	059	94572-01059	Schwimmer
023	94572-01023	Halterung Schnecke	060	94572-01060	Düsensatz kpl.
025	94572-01025	Lager	**Pos.-Nr.**	**Ersatzteil-Nr.**	**Bezeichnung Abb.3**
026	94572-01026	Riemenscheibe Schnecke	062	94572-01062	Zündspule
027	94572-01027	Riemen	063	94572-01063	Poolrad
028	94572-01028	unterer Holm	064	94572-01064	Wicklung
029	94572-01029	Flügelmutter Holm kpl.	065	94572-01065	Lüfterrad
030	94572-01030	Kupplungsbügel	066	94572-01066	Kraftstoffleitung kpl.
031	94572-01031	oberer Holm	067	94572-01067	Tank kpl.
032	94572-01032	Kupplungszug	068	94572-01068	Tankdeckel kpl.
033	94572-01033	Rad	071	94572-01071	Luftfilter kpl.
			072	94572-01072	Abdeckung kpl.
			073	94572-01073	Luftfiltereinsatz
			074	94572-01074	Auspuff kpl.