www.ersatzteil-service.de www.ersatzteilplan.de
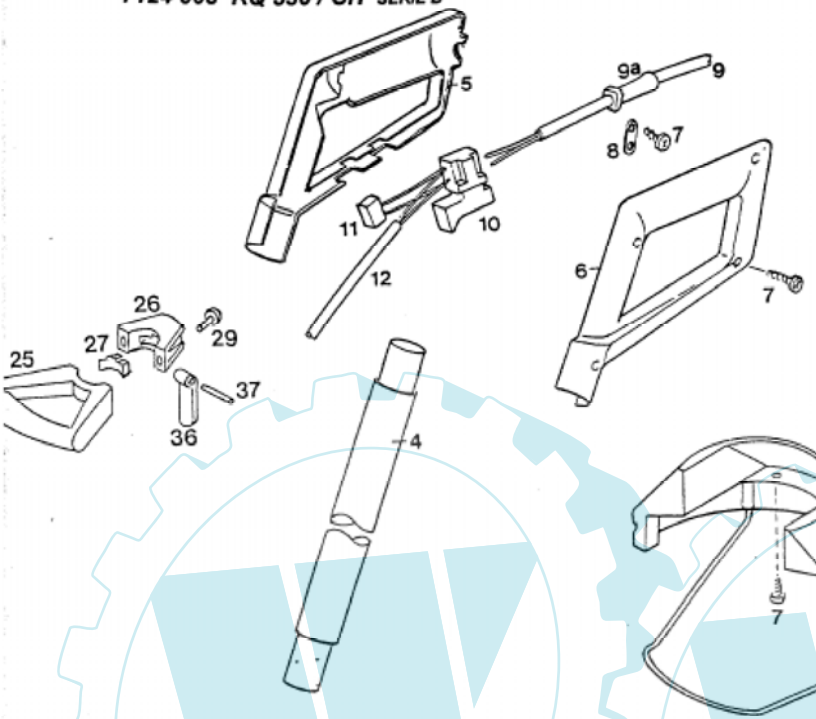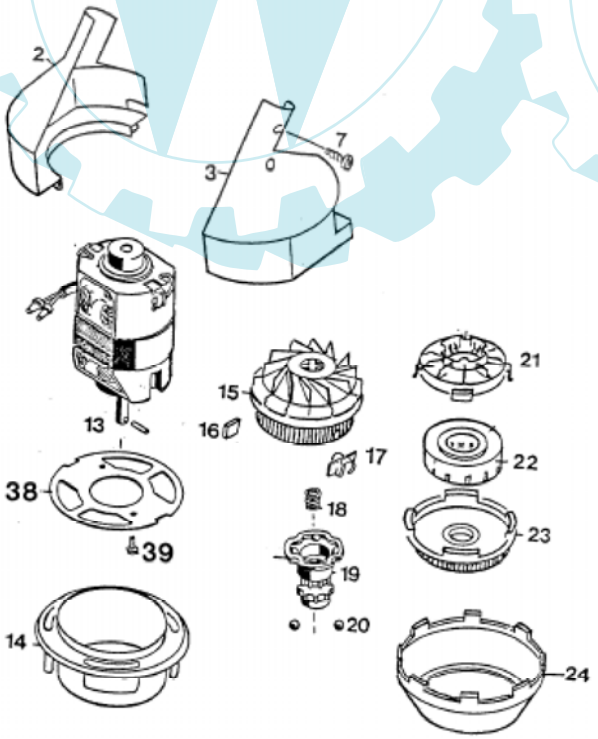
7124 000 RQ 530 SERIE B
7124 003 RQ 530 / CH SERIE B